(DE) Betriebsanleitung
Wärmestrahlgerät für Tiere #22280, #22290

Bestimmungsgemäße Verwendung

Dieses Wärmestrahlgerät dient ausschließlich zum Zweck der Schweineaufzucht oder der Wärmezuführung von Jungtieren. Andere Verwendungszwecke sind ausdrücklich untersagt. Fehler oder Schäden, die durch unsachgemäßen Gebrauch oder Nichtbeachtung der Gebrauchsanweisung verursacht werden, fallen nicht unter die Garantie und der Hersteller übernimmt keine Haftung.

Gerätedaten

Hersteller:	Albert Kerbl GmbH, Felizenzell 9, 84428 Buchbach, Germany
Typ:	22280; 22290
Schutzart:	IPX4
Schutzklasse:	Schutzklasse II
Betriebsspannung:	220 – 240 V AC ~ 50 Hz
Lampensockel:	E27 nach DIN 40400
Nennleistung der Lampe:	max 175 W

Sicherheitszeichen auf dem Gerät

Vor Installation und Gebrauch des Geräts die Bedienungsanleitung lesen.

Gerät nicht abdecken!

Achtung Brandgefahr! Sicherheitshinweise und Bedienungsanleitung sorgfältig lesen!

Sicherheitshinweise

- Vorsicht Brandgefahr!
- Der vorgeschriebene Mindestabstand von Geräteteilen von 0,6 m zu leicht brennbaren Materialien, wie Holz, Stroh, Heu o.Ä. sowie zu Tieren darf nicht unterschritten werden.
- Zwischenwände oder Decken aus entzündbaren Stoffen in Ställen, z.B. zum Herstellen von Boxen müssen in ihrer Lage so gesichert sein, dass eine unbeabsichtigte Annäherung an das Gerät unmöglich ist.
- Dieses Gerät kann von Kindern ab 8 Jahren und darüber sowie von Personen mit verringerten physischen, sensorischen oder mentalen Fähigkeiten oder Mangel an Erfahrung und Wissen benutzt werden, wenn Sie beaufsichtigt oder bezüglich des sicheren Gebrauchs des Gerätes unterwiesen wurden und die daraus resultierenden Gefahren verstehen.
- Kinder dürfen nicht mit dem Gerät spielen.
- Reinigung und Benutzer-Wartung dürfen nicht von Kindern ohne Beaufsichtigung durchgeführt werden.
- Gerät nicht abdecken!
- Gerät und Infrarotstrahler frei von Staub und Verschmutzung halten.
- Keine Infrarotstrahler mit größerer Leistung und/oder anderen Spannungen als auf dem Gerät angegeben verwenden!
- Die Verwendung von Langstroh als Einstreu ist wegen Brandgefahr verboten!
- Die bewegliche Anschlussleitung des Gerätes ist so zu führen, dass diese sich immer oberhalb der Geräteunterkante befindet und durch Tiere nicht erreicht oder beschädigt werden kann!
- Gerät nicht an der Anschlussleitung aufhängen!
- Das Gerät darf nur mit eingerastetem Schutzgitter betrieben werden!
- Defekte oder beschädigte Geräte sind sofort außer Betrieb zu setzen und von einer Elektrofachkraft kontrollieren bzw. reparieren zu lassen!
- Bei beschädigtem Infrarotstrahler sofort den Netzstecker ziehen und anschließend den Infrarotstrahler tauschen!
- Bei allen Arbeiten am Gerät Netzstecker ziehen.
- Vor Beginn von Reinigungsarbeiten mit Wasser im Stall das Gerät einschließlich Infrarotstrahler auf Raumtemperatur abkühlen lassen!
- Überprüfen Sie regelmäßig das Anschlusskabel auf Beschädigungen.
- Zur Gewährleistung des Spritzwasserschutzes darf das Gerät am Infrarotstrahler nicht ohne Silikondichtring betrieben werden!
- Erforderliche Installationen sind nur von einer Elektrofachkraft vorzunehmen.

Wichtige Hinweise zur Inbetriebnahme

- Das Gerät darf ausschließlich mit Infrarotstrahlern mit einem E27 Sockel und einer maximalen Aufnahmeleistung von 175 W bestückt werden!
- Zur Gewährleistung der Schutzart IPX4 ist der im Lieferumfang enthaltene Silikondichtring vor dem Einschrauben des Infrarotheizstrahlers auf den Lampensockel zu schieben. Danach erst den Infrarotheizstrahler in die Lampenfassung eindrehen!
- Das Gerät darf nur mit den folgenden Infrarotstrahlern verwendet werden:

Hersteller	Art. Nr. Kerbl / Typ
KERBL	22244 (rot, 150 Watt); 22243 (weiß, 150 Watt); 22247 (rot, 175 Watt); 22250 (weiß, 175 Watt); 22246 (rot, 150 Watt); 22242 (weiß, 150 Watt)
PHILIPS	22313 (rot, 150 Watt); 22315 (weiß, 150 Watt); 22303 (rot, 175 Watt); 22309 (weiß, 175 Watt); 22302 (rot, 100 Watt); 22304 (weiß, 100 Watt)

Montage des Wärmestrahlgerätes

- Infrarotheizstrahler in den Lampensockel des Wärmestrahlgerätes eindrehen.
- Den Haken des Schutzgitters in das Loch des Aluminiumschutzschirmes einhängen und den Haken mit einem geeigneten Werkzeug umbiegen um den Schutzkorb dauerhaft mit dem Aluminiumschutzschirm zu verbinden.
- Das Schutzgitter zusammendrücken und innnen in den gewölbten Rand des Aluminiumschutzschirmes anlegen.
- Der Wurmhaken ist fest in der Raumdecke zu verschrauben. Bei Stein- und Betondecken ist ein geeigneter und zertifizierter Betonanker (Dübel) zu verwenden.
- Der Wurmhaken muss im montierten Zustand eine minimale Anhängelast von 200 N oder 20 kg aufweisen.
- Den Karabinerhaken in die Aufhänge-Öse am Wärmestrahlgerät einhängen.
- Gerät mit Kette am Wurmhaken höhengerecht unter Einhaltung der Mindestabstände und unter Berücksichtigung des Wachstums und der Verhaltensweise der Tiere aufhängen.

Elektroschrott
Die sachgerechte Entsorgung obliegt dem Betreiber. Beachten Sie die einschlägigen Vorschriften ihres Landes. Das Gerät darf nicht mit dem Hausmüll entsorgt werden. Im Rahmen der EU-Richtlinie über die Entsorgung von Elektro-und Elektronikgeräten wird das Gerät bei den kommunalen Sammelstellen bzw. Wertstoffhöfen kostenlos entgegengenommen oder kann zu Fachhändlern, die einen Rücknahmeservice anbieten, zurückgebracht werden. Die ordnungsgemäße Entsorgung dient dem Umweltschutz und verhindert mögliche schädliche Auswirkungen auf Mensch und Umwelt.

(FR) Mode d'emploi
du chauffage par rayonnement #22280, #22290

Utilisation conforme à l'usage prévu

Ce chauffage par rayonnement sert exclusivement à l'élevage des poussins ou à apporter de la chaleur aux jeunes animaux. Toute autre utilisation est expressément interdite. Le fabricant décline toute responsabilité et tout recours à sa garantie en cas de défauts ou de dommages causés par une utilisation non conforme à l'usage prévu ou l'inobservation du mode d'emploi.

Caractéristiques de l'appareil

Fabricant :	Albert KERBL GmbH, Felizenzell 9, 84428 Buchbach, Allemagne
Type :	22280; 22290
Indice de protection :	IPX4
Classe de protection :	classe de protection II
Tension d'alimentation :	220 à 240 volts C.A. ~50 Hz
Culot de lampe :	E27 selon DIN 40400
Puissance nominale de la lampe :	175 watts maximum

Label de sécurité sur l'appareil

Lire le mode d'emploi avant d'installer et d'utiliser l'appareil.

Ne pas couvrir l'appareil !

Risque d'incendie ! Lire les consignes de sécurité et le mode d'emploi attentivement !

Consignes de sécurité

- Risque d'incendie !
- Il est impératif de respecter la distance minimale prescrite de 0,6 m entre les éléments de l'appareil et des matières facilement inflammables, comme le bois, le foin, la paille, et les animaux mêmes.
- Les cloisons ou plafonds, composés de matières inflammables, utilisés par exemple pour la fabrication de boxes, doivent être mis en place de sorte à éviter tout contact avec l'appareil.
- L'appareil peut être utilisé par des enfants à partir de 8 ans et des personnes ayant des capacités physiques, sensorielles ou mentales limitées ou manquant d'expérience/de compétences à condition qu'ils soient surveillés ou qu'ils aient pris connaissance des instructions pour utiliser l'appareil en toute sécurité et qu'ils aient compris les dangers encourus.
- Les enfants ne sont pas autorisés à jouer avec l'appareil.
- Ne pas confier le nettoyage et l'entretien à des enfants non surveillés.
- Ne pas couvrir l'appareil !
- Veiller à ce que l'appareil et le radiateur infrarouge soient toujours exempts de poussières et de saletés.
- Ne pas utiliser de radiateurs infrarouges d'une puissance plus élevée et/ou d'une tension d'alimentation différentes de celles indiquées sur l'appareil !
- L'utilisation de paille longue comme litière est interdite en raison du risque d'incendie !
- Poser le câble d'alimentation souple de l'appareil de sorte qu'il se trouve toujours au-dessus du bord inférieur de l'appareil et que les animaux ne puissent pas y accéder ni l'endommager !
- Ne pas suspendre l'appareil par son câble d'alimentation !
- Utiliser l'appareil uniquement avec la grille de protection correctement installée !
- Les appareils défectueux ou endommagés doivent être immédiatement mis hors service et contrôlés et/ou réparés par un électricien qualifié !
- Si le radiateur infrarouge est endommagé, retirer immédiatement la fiche de la prise au secteur, puis remplacer le radiateur infrarouge !
- Retirer la fiche de la prise au secteur lors de tous travaux sur l'appareil.
- Avant d'entamer un nettoyage à l'eau des locaux, patienter impérativement jusqu'au refroidissement à température ambiante de l'appareil et du radiateur infrarouge !
- Vérifiez régulièrement que le câble de connexion n'est pas endommagé.
- Pour assurer la protection contre les projections d'eau, ne pas utiliser l'appareil sans avoir installé la bague d'étanchéité en silicone sur le radiateur infrarouge !
- L'installation électrique relève de la compétence d'un électricien spécialisé.

Informations importantes sur la mise en service !

- Utiliser l'appareil exclusivement avec des radiateurs infrarouges d'un culot E27 et d'une puissance absorbée maximale de 175 watts !
- Pour garantir l'indice de protection IPX4, il faut glisser la bague d'étanchéité en silicone fournie sur le culot de l'ampoule avant de visser le radiateur infrarouge. Ce n'est qu'ensuite qu'on peut visser le radiateur infrarouge dans le culot de l'ampoule !
- L'appareil est uniquement agréé pour une utilisation avec les radiateurs infrarouges suivants :

Fabricant	Réf. Kerbl / type
KERBL	22244 (rouge, 150 Watt); 22243 (blanc, 150 Watt); 22247 (rouge, 175 Watt); 22250 (blanc, 175 Watt); 22246 (rouge, 150 Watt); 22242 (blanc, 150 Watt)
PHILIPS	22313 (rouge, 150 Watt); 22315 (blanc, 150 Watt); 22303 (rouge, 175 Watt); 22309 (blanc, 175 Watt); 22302 (rouge, 100 Watt); 22304 (blanc, 100 Watt)

Installation du chauffage par rayonnement

- Visser le radiateur infrarouge dans le culot de l'ampoule du chauffage par rayonnement.
- Accrocher le crochet de la grille de protection dans le trou de l'écran de protection en aluminium et replier le crochet avec un outil approprié pour fixer définitivement la grille de protection sur l'écran de protection en aluminium.
- Faire pression sur la grille de protection et la placer à l'intérieur dans le bord incurvé de l'écran de protection en aluminium.
- Le crochet à filetage doit être fermement vissé dans le plafond. Pour les plafonds en pierre et en béton, utiliser un ancrage (cheville) pour béton approprié et certifié.
- Le crochet à filetage doit supporter une charge minimale de 200 N ou 20 kg en l'état installé.
- Accrocher le mousqueton dans l'œillet de suspension du chauffage par rayonnement.
- Suspendre l'appareil à l'aide de la chaîne au crochet à filetage à la hauteur appropriée, en respectant les distances minimales et en tenant compte de la croissance et du comportement des animaux.

Déchets électriques
A sa mise au rebut, l'élimination conforme de l'appareil est à la charge de l'utilisateur. Respectez les dispositions légales applicables de votre pays. L'appareil ne doit pas être jeté aux ordures ménagères. Dans le cadre de la directive CE relative à l'élimination des appareils électriques et électroniques usagés, l'appareil est pris en charge gratuitement par les points de collecte communaux ou les entreprises de traitement des déchets spéciaux, ou peut être remis à un revendeur proposant un service de reprise. L'élimination conforme sert à la protection de l'environnement et prévient les éventuels effets nocifs sur l'être humain et l'environnement.

(EN) Operating instructions
Heat Ray Unit #22280, #22290

Correct use

This heat lamp is intended exclusively for the purpose of chick rearing or for the delivery of heat to young animals. The use of this unit for any other purpose is expressly prohibited. Defects or damage caused by incorrect use or failure to observe the instructions for use shall not be covered by the warranty and the manufacturer shall accept no liability.

Appliance data

Manufacturer:	Albert KERBL GmbH, Felizenzell 9, 84428 Buchbach, Germany
Type:	22280; 22290
Protection type:	IPX4
Protection class:	Protection class II
Operating voltage:	220 - 240 V AC ~50 Hz
Lamp base:	E27 according to DIN 40400
Rated lamp output:	max. 175 W

Safety markings on the unit

Read the instructions for use before installing and using the unit.

Do not cover the unit!

Danger of fire! Read the safety instructions and instructions for use carefully!

Safety instructions

- Caution - risk of fire!
- The prescribed minimum distance of unit components from easily flammable materials such as wood, straw, hay or similar and from animals must not be less than 0.6 m.
- Partitions or ceilings made from flammable substances in sties, e.g. to create pens, must be secured so that it is not possible to accidentally move them towards the unit.
- The device can be used by children 8 years of age and older and by individuals with impaired physical, sensory or mental abilities or those with insufficient experience and/or knowledge to do so if they are being supervised or have been trained on the safe use of the device and understand the underlying hazards.
- Children may not play with the device.
- Cleaning and user maintenance may not be performed by children without supervision.
- Do not cover the unit!
- Keep the unit and infra-red lamp free of dust and dirt.
- Do not use any infra-red lamps with a higher power and/or different voltages than those specified on the unit!
- The use of long straw as litter is prohibited due to the risk of fire!
- The unit's mobile access line must be routed so that it is always positioned above the unit's lower edge and cannot be reached or damaged by animals!
- Do not hang the unit on the access line!
- The unit must only be operated when the safety grille is engaged!
- Faulty or damaged unit must be taken out of service straight away and be checked or repaired by a qualified electrician!
- If the infra-red lamp is damaged, immediately disconnect the mains plug and then replace the infra-red lamp!
- Disconnect the mains plug whenever carrying out any work on the unit.
- Before starting any cleaning work involving water in the sty, allow the unit, including the infra-red lamp, to cool down to room temperature!
- Check the connection cable at regular intervals for damage.
- To ensure its splash resistance, the unit on the infra-red lamp must not be operated without a silicone gasket!
- Any installation work must only be carried out by a qualified electrician.

Important instructions for commissioning!

- The unit must only be fitted with infra-red lamps with an E27 base and a maximum input power of 175!
- To ensure protection class IPX4, the silicone gasket included in the scope of delivery must be pushed onto the lamp base before the infra-red heat lamp is screwed into place. Only then screw the infra-red heat lamp into the lamp socket!
- The unit must only be operated with the following infra-red lamps:

Manufacturer	Item No. Kerbl / Type
KERBL	22244 (red, 150 Watt); 22243 (white, 150 Watt); 22247 (red, 175 Watt); 22250 (white, 175 Watt); 22246 (red, 150 Watt); 22242 (white, 150 Watt)
PHILIPS	22313 (red, 150 Watt); 22315 (white, 150 Watt); 22303 (red, 175 Watt); 22309 (white, 175 Watt); 22302 (rot, 100 Watt); 22304 (weiß, 100 Watt)

Assembling the heat ray unit

- Screw the infra-red heat lamp into the heat lamp base.
- Attach the hook of the safety grille into the hole on the aluminium safety shield and bend the hook with a suitable tool to permanently connect the safety grille to the aluminium safety shield.
- Press the safety grille together and on the inside place it in the curved edge of the aluminium safety shield.
- The worm hook should be screwed firmly into the ceiling. In the case of stone and concrete ceilings, a suitable and certified concrete anchor (dowel) must be used.
- The worm hook must be able to withstand a minimum load capacity of 200 N or 20 kg when installed.
- Hang the snap hook into the suspension eyelet on the heat lamp.
- Hang the unit using the chain onto the worm hook at the right height, bearing in mind minimum distances and taking account of the animals' growth and behaviour.

Electronic scrap
Disposing of this device after its service life is the responsibility of the operator. Please consult the valid national regulations. The device must not be disposed of in household waste. In accordance with the stipulations of the EU Directive on the Disposal of Electrical and Electronic Devices, the device can be disposed of free of charge at the local waste collection or recycling centre. Alternatively, it can be returned to retailers who offer a collection service. The proper disposal helps to ensure environmental protection and prevents any adverse effects on human health and the environment.

(IT) Istruzioni per l'uso
irradiatore #22280, #22290

Uso conforme

Questo irradiatore serve esclusivamente per l'allevamento dei pulcini o per fornire calore ai cuccioli. Ogni altro uso è espressamente proibito. I danni o i difetti causati da uso improprio o inosservanza delle istruzioni per l'uso non rientrano nella garanzia e il produttore declina ogni responsabilità al riguardo.

Dati sull'apparecchio

Produttore:	Albert KERBL GmbH, Felizenzell 9, 84428 Buchbach, Germania
Tipo:	22280; 22290
Grado di protezione:	IPX4
Classe di protezione:	Classe di protezione II
Tensione operativa:	220 - 240 V AC ~50 Hz
Portalampada:	E27 secondo DIN 40400
Potenza nominale della lampada:	max. 175 W

Simboli di sicurezza sull'apparecchio

Leggere le istruzioni prima di installare e utilizzare l'apparecchio.

Non coprire l'apparecchio!

Attenzione: pericolo di incendio! Leggere attentamente le avvertenze di sicurezza e le istruzioni per l'uso!

Avvertenze di sicurezza

- Cautela, pericolo di incendio!
- La distanza minima prescritta di 0,6 m tra i componenti dell'apparecchio e materiali facilmente infiammabili quali legno, paglia, fieno o simili nonché dagli animali deve essere sempre rispettata.
- Pareti divisorie o soffitti realizzati in materiali infiammabili all'interno delle stalle, ad es. per creare dei box, devono essere assicurati in sede in modo tale che non abbia luogo un avvicinamento inavvertito all'apparecchio.
- Questo apparecchio può essere utilizzato da bambini a partire dagli 8 anni di età e da persone con ridotte capacità fisiche, sensoriali o mentali o che mancano di esperienza e/o di conoscenza, solo se sono sorvegliate o se sono state istruite riguardo all'utilizzo sicuro dell'apparecchio e se ne hanno compreso i pericoli risultanti.
- I bambini non devono giocare con l'apparecchio.
- La pulizia e la manutenzione affidate all'utente non devono essere eseguite da bambini non sorvegliati.
- Non coprire l'apparecchio!
- Tenere liberi da polvere e sporcizia l'apparecchio e il radiatore a raggi infrarossi.
- Non utilizzare radiatori a raggi infrarossi con potenza superiore e/o con tensioni diverse da quelle indicate sull'apparecchio!
- A causa del rischio d'incendio è proibito l'uso di paglia a filo lungo come lettiera!
- Il cavo di collegamento mobile dell'apparecchio deve essere posizionato in modo che si trovi sempre al di sopra del bordo inferiore dell'apparecchio e che non possa essere raggiunto o danneggiato dagli animali!
- Non appendere l'apparecchio utilizzando il cavo di alimentazione!
- L'apparecchio può essere utilizzato solo con la griglia protettiva innestata!
- Gli apparecchi difettosi o danneggiati devono essere messi immediatamente fuori servizio e fatti controllare o riparare da un elettricista qualificato!
- Se il radiatore a raggi infrarossi è danneggiato, staccare subito la spina e poi procedere alla sua sostituzione!
- Staccare la spina prima di eseguire lavori di ogni tipo sull'apparecchio.
- Prima di iniziare lavori di pulizia con acqua all'interno della stalla, lasciare raffreddare l'apparecchio, compreso il radiatore a raggi infrarossi finché non raggiunge la temperatura ambiente!
- Controllare regolarmente che il cavo di alimentazione non sia danneggiato.
- Per la garanzia della protezione dagli spruzzi d'acqua, l'apparecchio non può essere utilizzato nel radiatore a raggi infrarossi senza la guarnizione anulare in silicone!
- Le installazioni necessarie possono essere eseguite solo da un elettricista qualificato.

Avvertenze importanti per la messa in servizio!

- L'apparecchio può essere equipaggiato esclusivamente con radiatori a raggi infrarossi con attacco E27 e una potenza assorbita di 175 Watt max.!
- Per la garanzia del grado di protezione IPX4, la guarnizione anulare in silicone inclusa nella confezione deve essere applicata sul portalampada prima di avvitare il radiatore a raggi infrarossi. Il radiatore a raggi infrarossi deve essere avvitato nel portalampada solo in seguito!
- L'apparecchio può essere utilizzato solo con i seguenti radiatori a raggi infrarossi:

Produttore	Cod. articolo Kerbl / Tipo
KERBL	22244 (rosso, 150 Watt); 22243 (bianco, 150 Watt); 22247 (rosso, 175 Watt); 22250 (bianco, 175 Watt); 22246 (rosso, 150 Watt); 22242 (bianco, 150 Watt)
PHILIPS	22313 (rosso, 150 Watt); 22315 (bianco, 150 Watt); 22303 (rosso, 175 Watt); 22309 (weiß, 175 Watt); 22302 (rot, 100 Watt); 22304 (weiß, 100 Watt)

Montaggio dell'irradiatore

- Avvitare il radiatore a raggi infrarossi nel portalampada dell'irradiatore.
- Fissare il gancio della griglia di protezione nel foro dello schermo protettivo in alluminio e piegare il gancio con un attrezzo adatto per collegare in modo permanente la gabbia protettiva con lo schermo protettivo in alluminio.
- Premere la griglia di protezione e applicare internamente nel bordo convesso dello schermo protettivo in alluminio.
- Il gancio a uncino deve essere avvitato saldamente nel soffitto del locale. Per i soffitti in pietra e calcestruzzo si deve utilizzare un ancoraggio (tassello) per calcestruzzo idoneo e certificato.
- Il gancio a uncino, una volta montato, deve presentare un carico di sospensione di almeno 200 N o 20 kg.
- Agganciare il moschettone nell'occhiello di sospensione dell'irradiatore.
- Appendere l'apparecchio completo di catena al gancio a uncino alla giusta altezza, nel rispetto delle distanze minime e in considerazione della crescita e del comportamento degli animali.

Rifiuti elettronici
L'operatore è responsabile del corretto smaltimento dell'apparecchio alla fine del suo ciclo di vita. Fare riferimento alle norme vigenti nei singoli paesi. Non gettare l'apparecchio tra i rifiuti domestici. Nell'ambito della direttiva europea sullo smaltimento delle apparecchiature elettriche ed elettroniche obsolete, l'apparecchio deve essere conferito gratuitamente presso i centri di raccolta comunali o i servizi di smaltimento rifiuti. In alternativa può essere riconsegnato ai rivenditori specializzati che offrono questo tipo di servizio. Lo smaltimento corretto rappresenta una tutela dell'ambiente e contribuisce a prevenire ripercussioni dannose su uomo e ambiente.

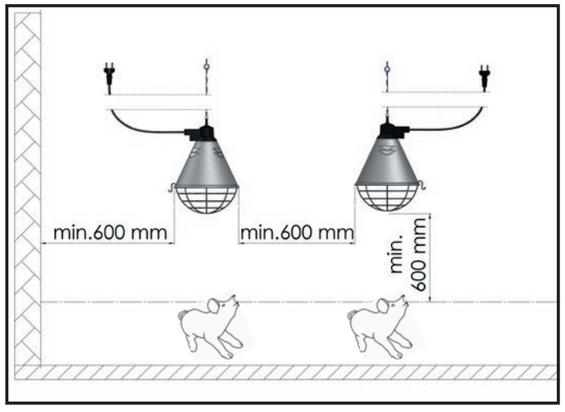

Albert Kerbl GmbH
Felizenzell 9
84428 Buchbach, Germany
Tel. +49 8086 933 - 100
Fax +49 8086 933 - 500
info@kerbl.com
www.kerbl.com

Kerbl Austria Handels GmbH
Wirtschaftspark 1
9130 Poggersdorf
Tel. +43 4224 81555
Fax. +43 4224 81555-629
order@kerbl-austria.at
www.kerbl-austria.at

Kerbl France Sarl
3, rue Henri Rouby B.P 46 - ZI Soultz
68501 GUEBWILLER CEDEX, France
Tél. +33 3 89 62 15 00
Fax. +33 3 89 83 04 46
info@kerbl-france.com
www.kerbl-france.com

22.11.2022 Version 1.1 14.08.2025

22280~22290~BA_Waermestrahlgerat_202508

(NL) Gebruikershandleiding warmtestraler #22280, #22290

Beoogd gebruik

Deze warmtestraler is uitsluitend bedoeld voor de kuikenopfok of voor het bieden van warmte aan jonge dieren. Andere gebruiksdoeleinden zijn uitdrukkelijk verboden. Fouten of schade die door een onjuist gebruik of door de niet-naleving van de gebruikshandleiding worden veroorzaakt, vallen niet onder de garantie en de fabrikant accepteert hiervoor geen aansprakelijkheid.

Apparaatspecificaties

Fabrikant:	Albert KERBL GmbH, Felizenzell 9, 84428 Buchbach, Duitsland
Type:	22280; 22290
Beschermingsgraad:	IPX4
Beschermingsklasse:	Beschermingsgraad II
Netspanning:	220 - 240 V AC ~50 Hz
Fitting:	E27 conform DIN 40400
Nominaal vermogen van de lamp:	max. 175 W

Veiligheidssymbolen op het apparaat

Lees voor de installatie en het gebruik van het apparaat de gebruikshandleiding.

Het apparaat mag niet worden afgedekt!

Let op: brandgevaar! Lees de veiligheidsinstructies en gebruikshandleiding zorgvuldig door!

Veiligheidsinstructies

- Let op brandgevaar!
- De voorgeschreven minimale afstand van apparaatonderdelen van 0,6 m tot licht brandbare materialen, zoals hout, stro, hooi en dergelijke alsook dieren mag niet worden onderschreden.
- Tussenwanden of plafonds van brandbare materialen in stallen, bijv. voor het creëren van boxen, moeten zodanig worden beveiligd dat een onbedoelde nadering van het apparaat niet mogelijk is.
- Dit toestel kan worden gebruikt door kinderen vanaf 8 jaar en door personen met beperkte fysieke, sensorische of geestelijke vermogens of personen die gebrek aan kennis of ervaring hebben, wanneer zij onder toezicht staan of geleerd hebben het toestel op een veilige manier te gebruiken en zich bewust zijn van de risico's die het gebruik van het toestel met zich meebrengt.
- Kinderen mogen niet met het apparaat spelen.
- Reinigings- en onderhoudswerkzaamheden mogen niet door kinderen zonder toezicht worden uitgevoerd.
- Het apparaat mag niet worden afgedekt!
- Houd het apparaat en de infraroodlamp vrij van stof en vuil.
- Gebruik geen infraroodlampen met een hoger vermogen en/of andere spanningen dan op het apparaat aangegeven!
- Het gebruik van lang stro als strooisel is vanwege brandgevaar verboden!
- De bewegelijke aansluitkabel van het apparaat moet zodanig worden geplaatst dat de kabel altijd boven de onderkant van het apparaat ligt en door de dieren niet kan worden bereikt of beschadigd!
- U mag het apparaat niet aan de aansluitkabel ophangen!
- Het apparaat mag alleen met een gesloten beschermingsrooster worden gebruikt!
- Defecte of beschadigde apparaten moeten onmiddellijk buiten bedrijf worden gesteld en dienen door een gekwalificeerde elektricien te worden gecontroleerd resp. gerepareerd!
- Als de infraroodlamp beschadigd is, moet onmiddellijk de stekker worden losgekoppeld en moet de lamp hierna worden vervangen!
- Voor alle werkzaamheden aan het apparaat moet de stekker worden losgekoppeld van het lichtnet.
- Voor de uitvoering van reinigingswerkzaamheden met water in de stal moet het apparaat inclusief de infraroodlamp eerst tot kamertemperatuur zijn afgekoeld!
- Controleer de aansluitkabel regelmatig op beschadigingen.
- Voor de waarborging van de spatwaterbescherming mag het apparaat bij de infraroodlamp niet zonder silicone afdichtring worden gebruikt!
- Noodzakelijke installaties mogen alleen door een gekwalificeerde elektricien worden uitgevoerd.

Belangrijke informatie voor de ingebruikname!

- Het apparaat mag uitsluitend met infraroodlampen met een E27-fitting en een maximaal ingangsvermogen van 175 watt worden gebruikt!
- Om de beschermingsgraad IPX4 te waarborgen, moet de meegeleverde silicone afdichtring voor het inschroeven van de infraroodlamp op de lampfitting worden geschoven. Pas hierna mag de infraroodlamp in de fitting worden gedraaid!
- Het apparaat mag uitsluitend met de volgende infraroodlampen worden gebruikt:

Fabrikant	Artikel.nr. Kerbl / Type
KERBL	22244 (rood, 150 Watt); 22243 (wit, 150 Watt); 22247 (rood, 175 Watt); 22250 (wit, 175 Watt); 22246 (rood, 150 Watt); 22242 (wit, 150 Watt)
PHILIPS	22313 (rood, 150 Watt); 22315 (wit, 150 Watt); 22303 (rood, 175 Watt); 22309 (weiß, 175 Watt); 22302 (rot, 100 Watt); 22304 (weiß, 100 Watt)

Montage van de warmtestraler

- Draai de infraroodlamp in de fitting van de warmtestraler.
- Hang de haak van het beschermingsrooster in het gat van het aluminium veiligheidsscherm en buig de haak met een geschikt gereedschap om, zodat het beschermingsrooster duurzaam aan het aluminium veiligheidsscherm wordt bevestigd.
- Duw het beschermingsrooster samen en plaats het aan de binnenkant in de gewelfde rand van het aluminium veiligheidsscherm.
- De wormhaak moet stevig in het plafond worden geschroefd. Bij plafonds van steen en beton moet een geschikt en gecertificeerd betonanker (plug) worden gebruikt.
- De wormhaak moet in gemonteerde staat over een minimale getrokken belasting van 200 N of 20 kg beschikken.
- Hang de karabijnhaak in het ophangoog van de warmtestraler.
- Hang het apparaat met de ketting aan de wormhaak op de juiste hoogte en onder naleving van de minimale afstanden en rekening houdend met de groei en het gedrag van de dieren op.

Elektrisch afval
De correcte afvoer van het toestel na werkzaamheid ligt bij de eigenaar. Volg de toepasselijke voorschriften van uw land op. Het toestel mag niet met het huisvuil worden weggevoerd. In het kader van de EU-richtlijn over het afvoeren van elektrische en elektronische oude toestellen wordt het teostel bij de communale verzamelplaatsen of containerparken gratis aangenomen of kan het naar gespecialiseerde handelaars die een terugnameservice aanbieden, worden teruggebracht. De correcte afvoer is ter bescherming van het milieu en verhindert mogelijke schadelijke effecten op mens en milieu.

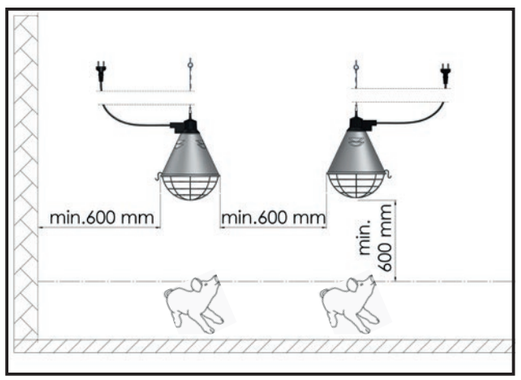

(SV) Bruksanvisning värmelampa #22280, #22290

Avsedd användning

Den här värmelampan är uteslutande avsedd för kycklinguppfödning eller för att ge värme åt ungdjur. All annan användning är uttryckligen förbjuden. Fel eller skador orsakade av felaktig användning eller underlåtenhet att följa bruksanvisningen täcks inte av garantin och tillverkaren tar inget ansvar.

Enhetsinformation

Tillverkare:	Albert KERBL GmbH, Felizenzell 9, 84428 Buchbach, Tyskland
Typ:	22280; 22290
Kapslingsklass:	IPX4
Skyddsklass:	Skyddsklass II
Driftspänning:	220 - 240 V AC ~50Hz
Lampsockel:	E27 enligt DIN 40400
Lampans nominella effekt:	max. 175 W

Säkerhetssymboler på enheten

Läs igenom bruksanvisningen före installation och användning av enheten.

Täck inte över enheten!

Varning brandfara! Läs igenom säkerhetsanvisningarna och bruksanvisningen!

Säkerhetsanvisningar

- Varning, brandfara!
- Det föreskrivna minsta avståndet på 0,6 m mellan lampan och lättantändliga material som trä, strö, hö och liknande samt djur får inte underskridas.
- Mellanväggar eller tak av antändliga material i stall, t.ex. boxar, måste vara placerade och säkrade så att de inte oavsiktligt kan komma i närheten av lampan.
- Den här enheten kan användas av barn från åtta års ålder och av personer med nedsatt fysisk eller mental förmåga eller brist på erfarenhet och/eller kunskap om de övervakas eller instrueras om säker användning av enheten och om vilka risker som finns.
- Låt inte barn leka med enheten.
- Rengöring och användarunderhåll får inte genomföras av barn utan tillsyn.
- Täck inte över lampan!
- Håll värmelampan och den infraröda lampan fri från damm och smuts.
- Använd inte infraröda lampor med högre effekt och/eller annan spänning än vad som anges på enheten!
- Det är inte tillåtet att använda långstrått strö på grund av brandfara!
- Den rörliga anslutningsledningen på lampan ska läggas så att den alltid befinner sig ovanför lampans underkant och inte kan kommas åt eller skadas av djuren!
- Häng inte upp lampan i anslutningsledningen!
- Lampan får endast användas när skyddsgallret sitter på!
- Defekta eller skadade lampor ska direkt tas ur drift och kontrolleras resp. repareras av elektriker!
- Är den infraröda lampan skadad ska du direkt dra ut strömkontakten och sedan byta ut den!
- Dra ut nätkontakten vid alla arbeten på lampan.
- Innan du påbörjar rengöringsarbeten med vatten i stallet ska du låta hela lampan och den infraröda lampan svalna till rumstemperatur!
- Kontrollera regelbundet att inte anslutningskabeln är skadad.
- För att garantera stänkvattenskyddet får värmelampan med den infraröda lampan inte användas utan silikonpackningen!
- Nödvändiga installationer får endast utföras av elektriker.

Viktig information om idrifttagningen!

- Värmelampan får endast utrustas med en infraröd lampa med en E27-sockel och en maximal effekt på 175 W!
- För att garantera kapslingsklassen IPX4 måste du sätta på silikontätningen som medföljde leveransen innan du skruvar fast den infraröda lampan på lampsockeln. Skruva först efter det in den infraröda lampan i lampfattningen!
- Värmelampan får endast användas med följande infraröda lampor:

Tillverkare	Artikel-nr Kerbl / typ
KERBL	22244 (röd, 150 Watt); 22243 (vit, 150 Watt); 22247 (röd, 175 Watt); 22250 (vit, 175 Watt); 22246 (röd, 150 Watt); 22242 (vit, 150 Watt)
PHILIPS	22313 (röd, 150 Watt); 22315 (vit, 150 Watt); 22303 (röd, 175 Watt); 22309 (weiß, 175 Watt); 22302 (rot, 100 Watt); 22304 (weiß, 100 Watt)

Montering av värmelampan

- Skruva i den infraröda lampan i värmelampans sockel.
- Kroka i skyddsgallrets hakar i aluminiumskyddsskärmens hål och böj runt hakarna med ett lämpligt verktyg för att permanent förbinda skyddskorgen med aluminiumskyddsskärmen.
- Tryck nu ihop skyddsgallret, sätt det på insidan av aluminiumskyddskärmens välvda kant.
- Skruva fast upphängningskroken ordentligt i rummets tak. Vid sten- och betongtak ska du använda ett lämpligt och certifierat betongankare (plugg).
- Upphängningskroken måste i monterat tillstånd minst klara en last på 200 N eller 20 kg.
- Häng karbinhaken i upphängningsöglan på värmelampan.
- Häng upp lampan med en kedja i upphängningskroken och var noga med att ha ett minimiavstånd med tanke på djurens tillväxt och beteende.

Elavfall
Den som använder apparaten är skyldig att avfallshantera den på å ett fackmässigt sätt efter dess avslutade användning. Beakta de föreskrifter som gäller i ditt land. Apparaten får inte kastas i hushållsoporna. Inom ramen för EU-direktivet om avfallshantering av avfall från elektriska och elektroniska produkter kan apparaten lämnas till kommunala återvinningsstationer eller insamlingsställen utan kostnad, eller återlämnas till en fackhandel som erbjuder återlämningsservice. Den korrekta avfallshanteringen är till för att skydda miljön och förhindrar skadlig inverkan på människor och miljö.

(DA) Betjeningsvejledning varmelampe til dyr #22280, #22290

Tilsigtet anvendelse

Denne varmelampe må udelukkende anvendes i forbindelse med svineavl og varmetilførsel til dyreunger. Al anden anvendelse er udtrykkeligt forbudt. Fejl eller skader, som er opstået på grund af forkert anvendelse eller anvendelse ud over den tilsigtede, kommer ikke ind under garantien og fabrikanten påtager sig intet ansvar.

Produktdata

Producent:	Albert KERBL GmbH, Felizenzell 9, 84428 Buchbach, Tyskland
Type:	22280; 22290
Kapslingsklasse:	IPX4
Beskyttelsesklasse:	Beskyttelsesklasse II
Driftsspænding:	220 - 240V AC ~50 Hz
Pæresokkel:	E27 iht. DIN 40400
Pærens nominelle ydelse:	maks. 175 W

Säkerhetssymboler på enheten

Læs betjeningsvejledningen inden installation og brug af produktet.

Produktet må ikke tildækkes!

Pas på! Brandfare! Læs sikkerhedsanvisninger og betjeningsvejledning omhyggeligt!

Sikkerhedsanvisninger

- Forsigtig brandfare!
- Den foreskrevne minimumsafstand på 0,6 m fra produktets dele til let antændelige materialer som f.eks. træ, halm, hø o.lign. samt dyr skal overholdes.
- Skillevægge eller lofter i stalden, der består af antændeligt materiale, f.eks. til indretning af bokse, skal være sikret på en måde, så produktet ikke kan komme i berøring med disse.
- Apparatet kan bruges af børn fra 8 år og af personer med nedsatte fysiske, sensoriske eller mentale evner eller med manglende erfaring og/eller viden, hvis de er under opsyn eller er instrueret i sikker brug af apparatet og forstår de farer, der er forbundet med det.
- Børn må ikke lege med apparatet.
- Rengøring og vedligeholdelse må ikke udføres af børn uden opsyn.
- Dæk ikke produktet til!
- Hold produkt og infrarød-pære fri for støv og snavs.
- Anvend ikke infrarød-pærer, der har en højere effekt og/eller en anden spænding end angivet på produktet!
- Det er forbudt at anvende langhalm som strøelse på grund af brandfaren!
- Produktets fleksible tilslutningskabel skal lægges sådan, at det til enhver tid befinder sig over produktets nederste kant, og ikke kan nås eller beskadiges af dyrene!
- Hæng ikke produktet op i tilslutningskablet!
- Produktet må udelukkende anvendes, når beskyttelsesgitteret sidder på!
- Defekte eller beskadigede produkter skal straks tages ud af drift og kontrolleres hhv. repareres af en elektriker!
- Ved beskadiget infrarød-pære skal strømstikket straks trækkes ud, og infrarød-pæren udskiftes!
- Træk altid strømstikket ud, når der udføres arbejde på produktet.
- Forud for rengøringsarbejde med vand i stalden skal produktet inkl. Infrarød-pære køle af til stuetemperatur!
- Kontroller regelmæssigt tilslutningskablet for skader.
- For at kunne garantere beskyttelse mod vandstænk må produktet ikke anvendes uden en silikonetætningsring ved infrarød-pæren!
- Det krævede installationsarbejde skal udføres af en elektriker.

Vigtige anvisninger for ibrugtagning!

- Produktet må udelukkende anvendes med en E27-sokkel og et maksimalt strømforbrug på 250 Watt!
- For at kunne garantere beskyttelsestype IPX4 skal tætningsringen i silikone, der er indeholdt ved levering, skubbes på lampesoklen, inden infrarød-pæren skrues i. Drej først herefter infrarød-pæren ind i lampefatningen!
- Produktet må kun anvendes sammen med følgende infrarød-pærer:

Fabrikant	Artikelnr. Kerbl / type
KERBL	22244 (red, 150 Watt); 22243 (white, 150 Watt); 22247 (red, 175 Watt); 22250 (white, 175 Watt); 22246 (red, 150 Watt); 22242 (white, 150 Watt)
PHILIPS	22313 (red, 150 Watt); 22315 (white, 150 Watt); 22303 (red, 175 Watt); 22309 (weiß, 175 Watt); 22302 (rot, 100 Watt); 22304 (white, 100 Watt)

Varmelampens montering

- Skru infrarød-pæren i varmelampens lampesokkel.
- Sæt beskyttelsesgitterets krog i hullet på beskyttelsesafskærmningen af aluminium, og bøj krogen med et passende værktøj for at forbinde beskyttelseskurven permanent med beskyttelsesafskærmningen af aluminium.
- Tryk beskyttelsesgitteret sammen, placer det inde i den buede kant på alu-beskyttelsesafskærmningen og lad krogene klikke fast i begge langhuller på beskyttelsesgitteret.
- Monteringskrogen skal skrues sikkert ind i loftet. Ved sten- eller betonloft skal der anvendes en passende, certificeret betonanker (rawlplug).
- Monteringskrogen skal have en trækkraft på mindst 200 N eller 20 kg.
- Hæng karabinhagen i varmelampens ophængsøje.
- Hæng produktet op i monteringskrogen i en passende højde under hensyntagen til minimumsafstande og dyrenes størrelse og adfærd.

Elektroskrot
En hensigtsmæssig bortskaffelse af udstyret efter dets funktionalitet påhviler brugeren. Bemærk de relevante bestemmelser i hjemlandet. Apparatet må ikke bortskaffes sammen med husholdningsaffald. Indenfor rammerne af EU's direktiv om bortskaffelse af elektrisk og elektronisk udstyr kan udstyret afleveres gratis på de lokale indsamlings- hhv. genbrugspladser eller det kan returneres til de forhandlere, der tilbyder en indsamlingsservice. En korrekt bortskaffelse tjener miljøbeskyttelsen og forhindrer eventuelle skadelige virkninger for mennesker og miljø.

(PL) Instrukcja obsługi promiennika #22280, #22290

Użytkowanie zgodne z przeznaczeniem

Niniejszy promiennik jest przeznaczony wyłącznie do użytkowania w vhodowli piskląt lub do dostarczania ciepła młodym zwierzętom. Odmienne cele stosowania są wyraźnie zabronione. Błędy lub szkody powstałe wskutek niewłaściwego użytkowania lub nieprzestrzegania instrukcji obsługi nie są objęte gwarancją, a producent nie ponosi wówczas żadnej odpowiedzialności.

Dane urządzenia

Producent:	Albert KERBL GmbH, Felizenzell 9, 84428 Buchbach, Niemcy
Typ:	22280; 22290
Stopień ochrony:	IPX4
Klasa ochronności:	klasa ochronności II
Napięcie robocze:	220–240 V AC ~50 Hz
Oprawka żarówki:	E27 zgodnie z DIN 40400
Moc znamionowa żarówki:	maks. 175 W

Symbole bezpieczeństwa na urządzeniu

Przed instalacją i użytkowaniem urządzenia należy przeczytać instrukcję obsługi.

Nie przykrywać urządzenia!

Uwaga, ryzyko pożaru! Starannie przeczytać wskazówki dotyczące bezpieczeństwa zawarte w instrukcji obsługi!

Instrukcje dotyczące bezpieczeństwa

- Uwaga – niebezpieczeństwo pożaru!
- Odstęp części urządzenia od łatwopalnych materiałów, takich jak drewno, słoma, siano itp. oraz od zwierząt nie może być mniejszy od minimalnego wymaganego odstępu wynoszącego 0,6 m.
- Ściany działowe lub stropy z zapalnych materiałów w oborach, np. do tworzenia boksów, muszą być w swoim położeniu zabezpieczone w taki sposób, aby uniemożliwiać niezamierzone zbliżenie do urządzenia.
- Urządzenie może być używane przez dzieci powyżej 8. roku życia oraz osoby z ograniczonymi fizycznymi, sensorycznymi lub umysłowymi zdolnościami lub brakiem doświadczenia i/lub wiedzy, jeżeli będą one pozostawać pod nadzorem lub zostały przeszkolone w zakresie bezpiecznego użytkowania urządzenia oraz wynikających z niego zagrożeń.
- Dzieci nie mogą bawić się urządzeniem.
- Dzieci pozostające bez nadzoru nie mogą przeprowadzać czynności związanych z czyszczeniem i konserwacją urządzenia.
- Nie przykrywać urządzenia!
- Chronić urządzenie oraz promiennik podczerwieni przed kurzem i brudem.
- Nie stosować promiennika podczerwieni o większej mocy i/lub z innymi napięciami niż podano na urządzeniu!
- Używanie słomy długiej jako ściółki jest zabronione ze względu na ryzyko pożaru!
- Ruchomy przewód przyłączeniowy urządzenia należy poprowadzić w taki sposób, aby zawsze znajdował się powyżej dolnej krawędzi urządzenia i nie mógł zostać dosięgnięty ani uszkodzony przez zwierzęta!
- Nie zawieszać urządzenia na przewodzie przyłączeniowym!
- Urządzenie wolno użytkować wyłącznie z zablokowaną siatką ochronną!
- Wadliwe lub uszkodzone urządzenia należy natychmiast wyłączyć z użytkowania i zlecić kontrolę albo naprawę wykwalifikowanemu elektrykowi!
- W razie uszkodzenia promiennika podczerwieni natychmiast wyjąć wtyczkę sieciową, a następnie wymienić promiennik podczerwieni!
- Podczas wykonywania wszelkich prac wyciągnąć wtyczkę sieciową z urządzenia.
- Przed przystąpieniem do czyszczenia wodą w oborze poczekać na ostygnięcie urządzenia łącznie z promiennikiem podczerwieni do temperatury pokojowej!
- Należy regularnie sprawdzać przewód pod kątem uszkodzeń.
- W celu zapewnienia ochrony przed bryzgami wody urządzenie na promienniku podczerwieni nie może być użytkowane bez silikonowego pierścienia uszczelniającego!
- Wymagane instalacje muszą być wykonywane wyłącznie przez wykwalifikowanego elektryka.

Ważne instrukcje dotyczące uruchomienia!

- Urządzenie wolno wyposażać wyłącznie w promienniki podczerwieni z oprawką E27 oraz maksymalnym poborem mocy 175 W!
- Aby zapewnić zachowanie stopnia ochrony IPX4, przed wkręceniem grzejnika promiennikowego na podczerwień należy nasunąć na oprawkę żarówki zawarty w dostawie silikonowy pierścień uszczelniający. Dopiero potem należy wkręcić grzejnik promiennikowy na podczerwień w oprawkę lampową!
- Urządzenie może być użytkowane wyłącznie razem z wymienionymi poniżej promiennikami podczerwieni:

Producent	Nr artykułu Kerbl / Typ
KERBL	22244 (czerwony, 150 Watt); 22243 (biały, 150 Watt); 22247 (czerwony, 175 Watt); 22250 (biały, 175 Watt); 22246 (czerwony, 150 Watt); 22242 (biały, 150 Watt)
PHILIPS	22313 (czerwony, 150 Watt); 22315 (biały, 150 Watt); 22303 (czerwony, 175 Watt); 22309 (weiß, 175 Watt); 22302 (rot, 100 Watt); 22304 (weiß, 100 Watt)

Montaż promiennika

- Wkręcić grzejnik promiennikowy na podczerwień w oprawkę żarówki promiennika.
- Zawiesić hak siatki ochronnej w otworze aluminiowej osłony ochronnej, następnie wygiąć hak za pomocą odpowiedniego narzędzia,
  aby utworzyć w ten sposób stałe połączenie kosza ochronnego z aluminiową osłoną ochronną.
- Docisnąć siatkę ochronną i oprzeć wewnątrz o wypukłą krawędź aluminiowej osłony ochronnej.
- Hak należy stabilnie przykręcić do sufitu pomieszczenia. W przypadku stropów kamiennych i betonowych należy zastosować odpowiednią i certyfikowaną kotwę do betonu (kołek).
- Zamontowany hak musi odznaczać się minimalnym udźwigiem zawieszonego ładunku wynoszącym 200 N lub 20 kg.
- Zawiesić karabińczyk na uchu do zawieszania na promienniku.
- Powiesić urządzenie za pomocą łańcucha na haku na odpowiedniej wysokości przy zachowaniu minimalnych odstępów oraz uwzględnieniu wzrostu i zachowania zwierząt.

Złom elektroniczny
Prawidłowa utylizacja urządzenia oraz jego prawidłowe funkcjonowanie należy do właściciela użytkującego. Przestrzegajcie obowiązujących przepisów danego kraju. Urządzenie nie może być utylizowane z odpadami domowymi. W ramach dyrektywy UE dotyczącej używanych urządzeń elektrotechnicznych i elektronicznych, urządzenie należy przekazać do gminnych punktów zbiorczych względnie punktów zbioru surowców wtórnych lub też może zostać przekazane do sklepów specjalistycznych oferujących usługę przyjmowania zużytych urządzeń. Prawidłowa utylizacja służy ochronie środowiska naturalnego oraz zapobiega możliwości powstania szkodliwych skutków dotyczących człowieka i środowiska naturalnego.