# CalfHouse Premium XL avec enclos

CalfHouse Premium XL mit Umzäunung

CalfHouse Premium XL with Fence

**# 14521**

**Instructions de montage**

Aufbauanleitung

Assembly Instructions

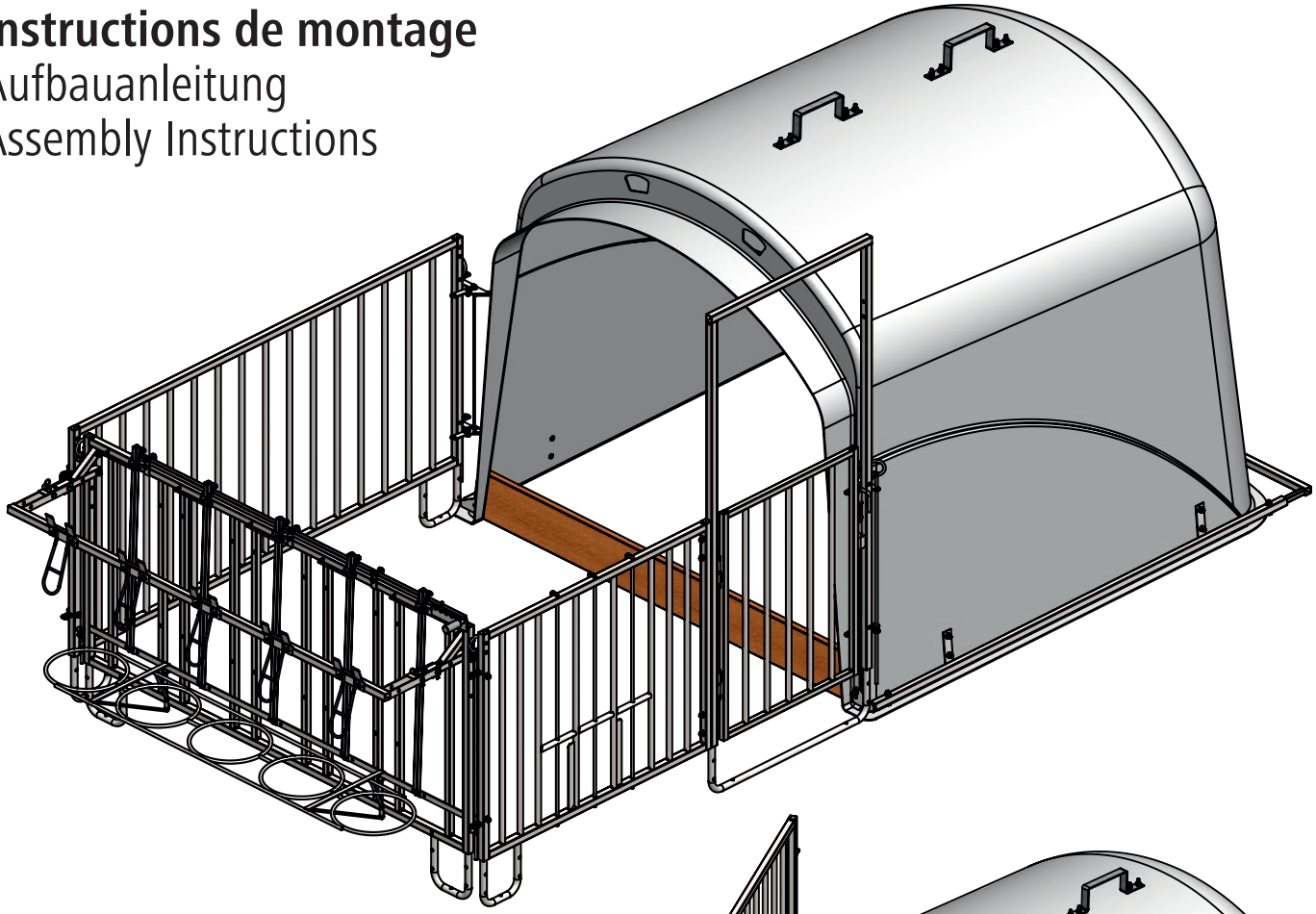

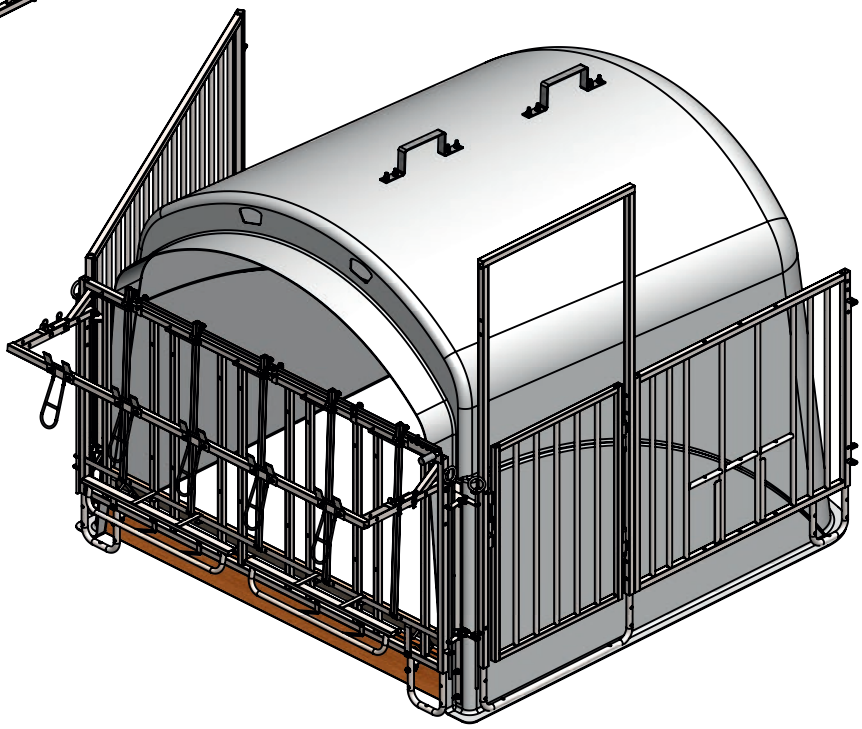

2x

KERBL

A
14522-12
1x

Pos. **A1**
M10x50
8x

Pos. **A2**
A10
16x

Pos. **A3**
F10
8x

Pos. **A4**
M10
8x

B
14522-13
1x

Pos. **B1**
M8x25
6x

Pos. **B2**
A8-24
6x

Pos. **B3**
M8-S
6x

C
14522-14
1x

Pos. **C1**
M10x70
4x

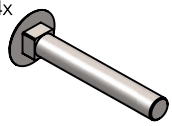

Pos. **C2**
M10x25
4x

Pos. **C3**
A10
12x

Pos. **C4**
F10
4x

Pos. **C5**
M10
4x

Pos. **C6**
M10-S
4x

D
14522-15
1x

Pos. **D1**
M10x55
4x

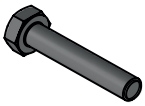

Pos. **D2**
A10
8x

Pos. **D3**
M10-S
4x

E
14522-16
1x

Pos. **E1**
M10x80
4x

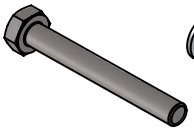

Pos. **E2**
A10
8x

Pos. **E3**
M10-S
4x

Pos. **1**
14441
1x

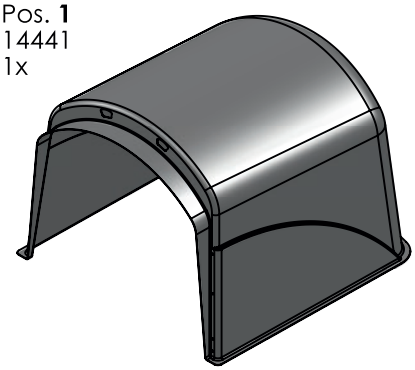

Pos. **2**
14522-10
2x

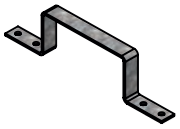

Pos. **3**
14522-11
4x

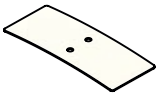

Pos. **4**
14458
1x

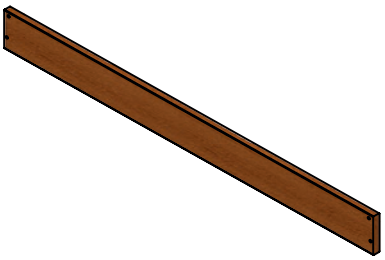

Pos. **5**
14447
1x

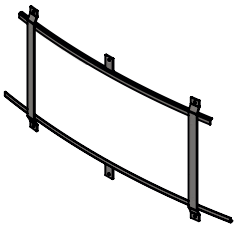

Pos. **6**
14517
1x

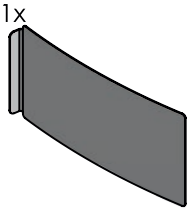

Pos. **7**
14522-6
1x

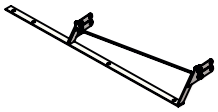

Pos. **8**
14522-7
1x

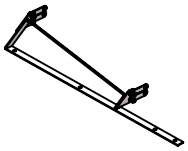

Pos. **9**
14522-8
4x



Pos. **10**
14522-3
3x

Pos. **11**
14522-9
2x

Pos. **12**
14527
1x

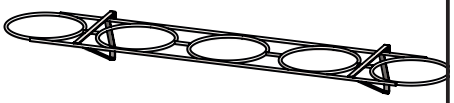

Pos. **13**
14522-1
1x

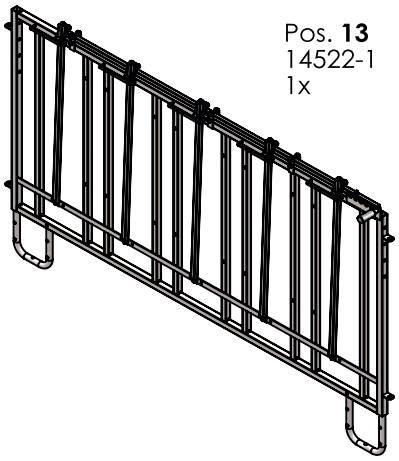

Pos. **14**
14522-5
1x

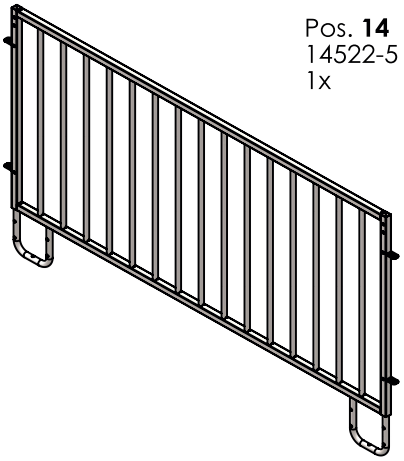

Pos. **15**
14522-2
1x

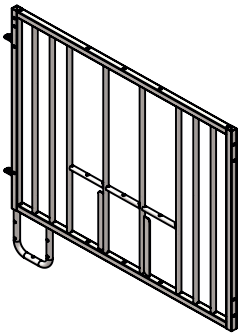

Pos. **16**
14522-4
1x

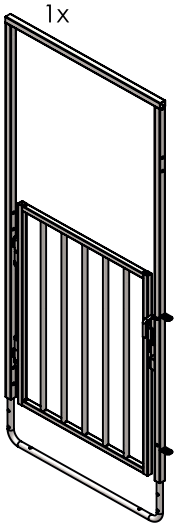

**14525**

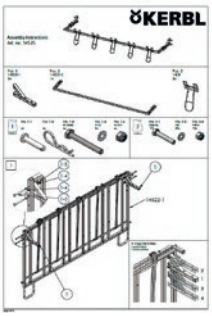


14525-1
2x

14525-2
1x

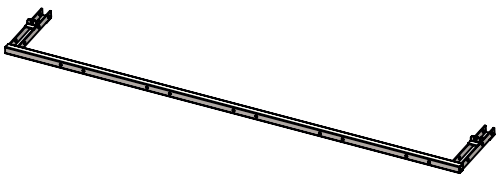

1408
5x

14525-3
1x

1
14525-3

14525-4
1x

2
14525-4

**14524**

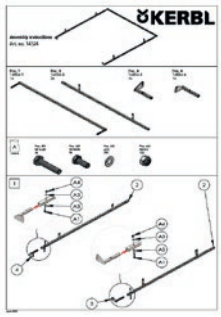


| 14524-1 | 14524-2 | 14524-3 | 14524-4 | 14524-6 |
|---|---|---|---|---|
| 1x | 2x | 1x | 1x | 1x |

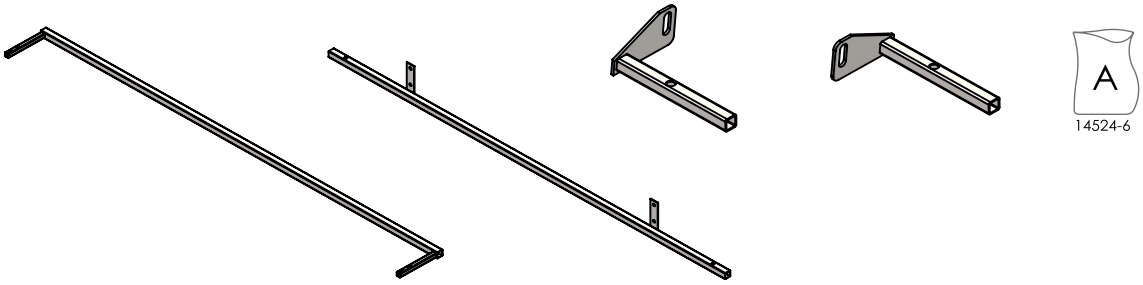


# Instructions de montage
## Aufbauanleitung
## Assembly Instructions

**1**

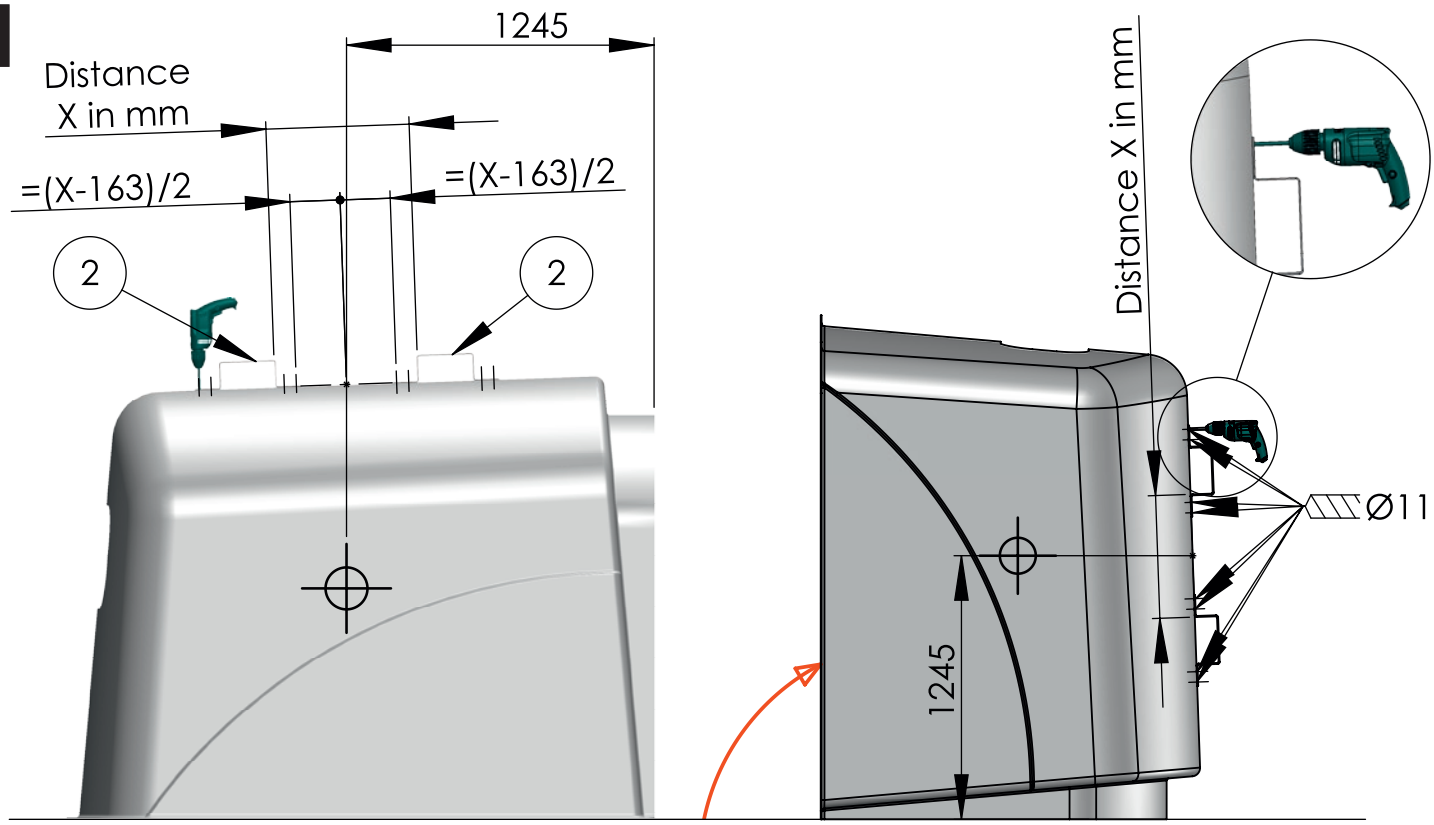


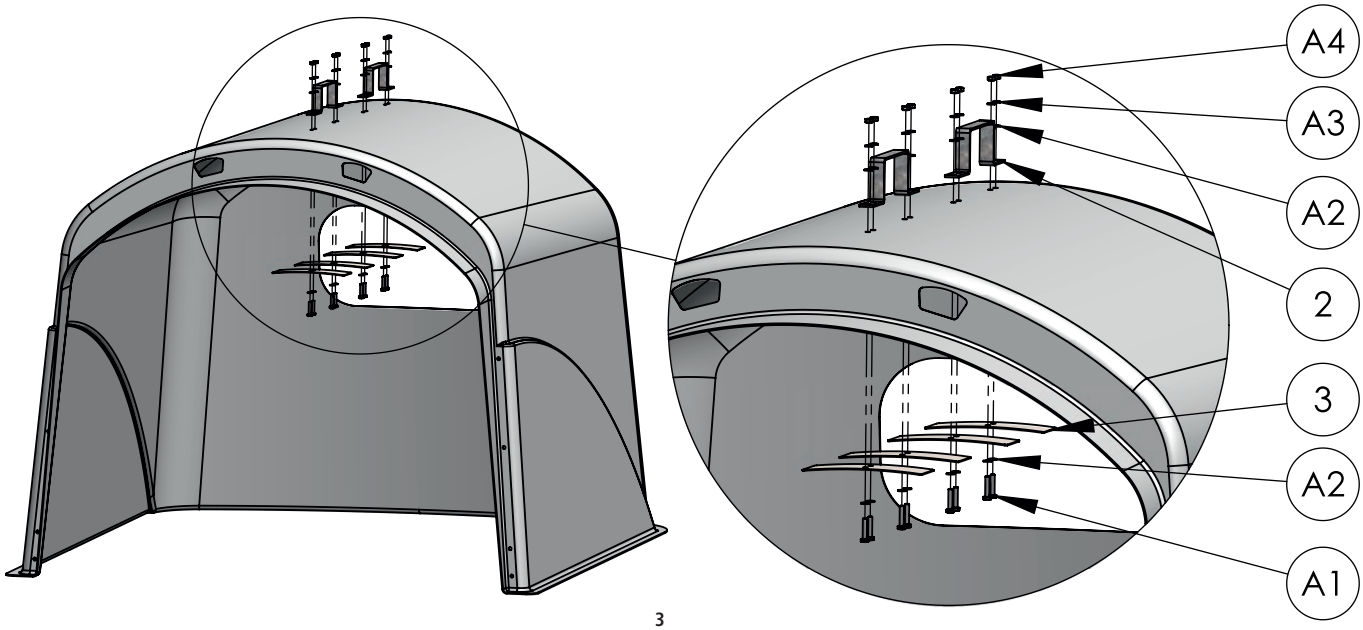

## 2

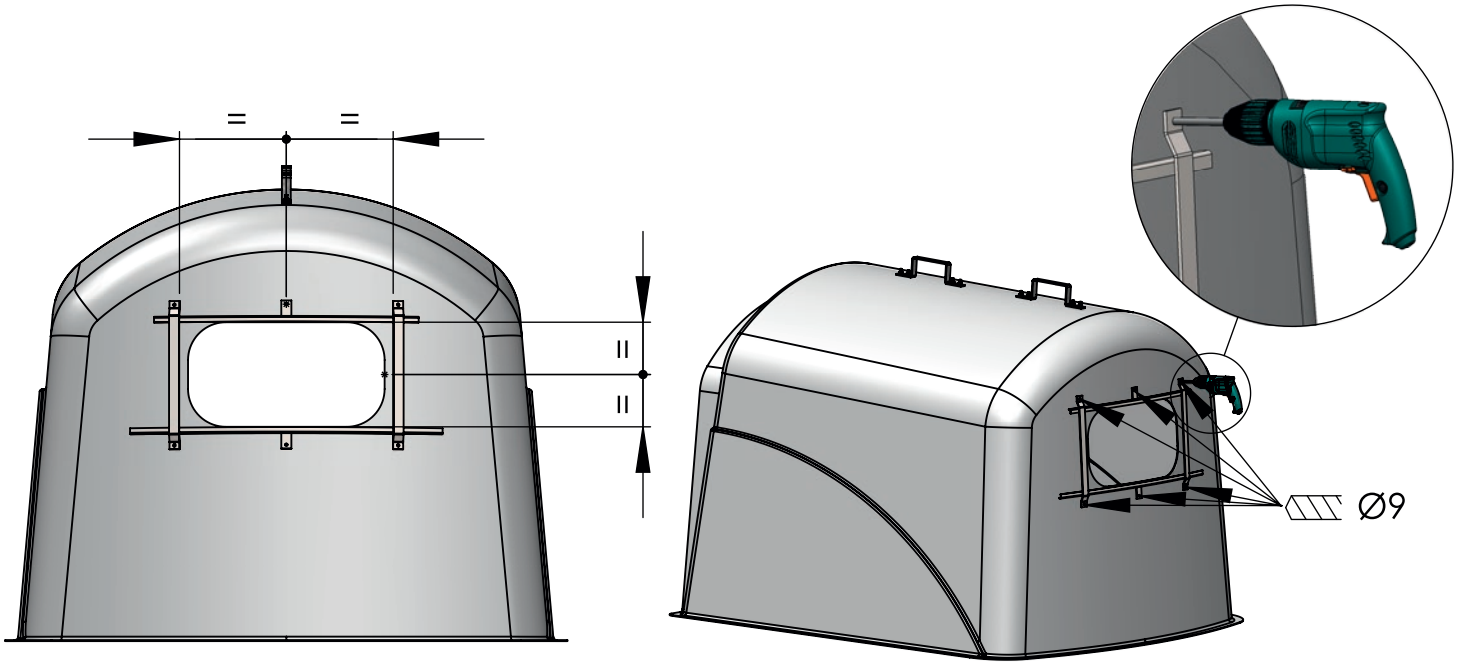


## 3

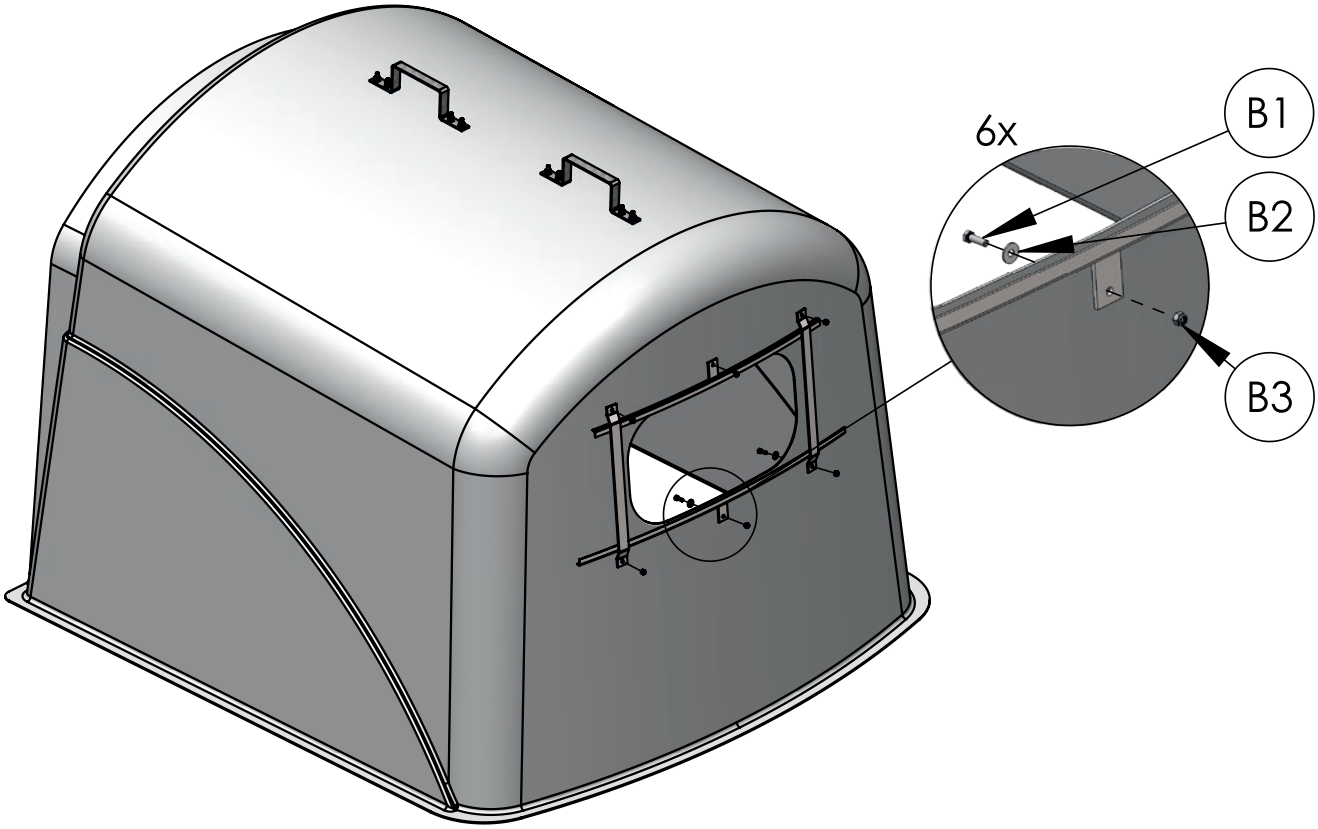

**4**

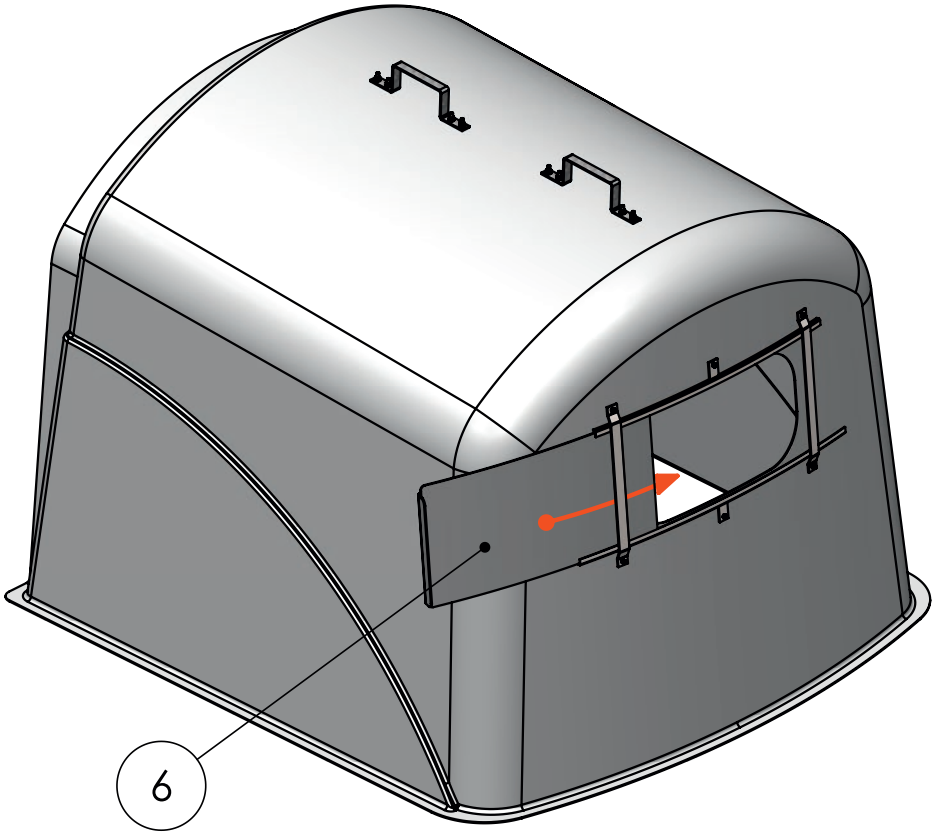


**5**

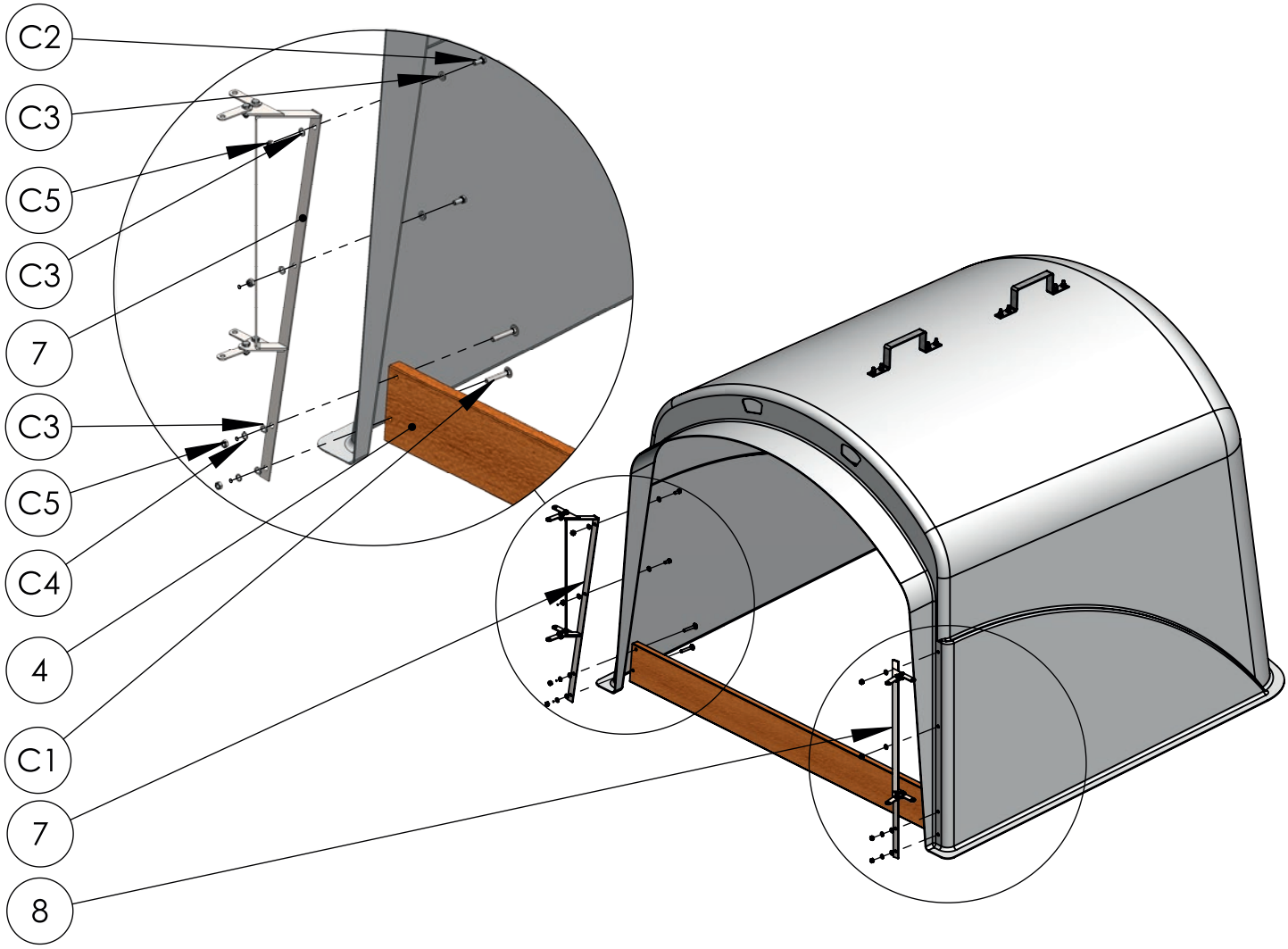

**6**

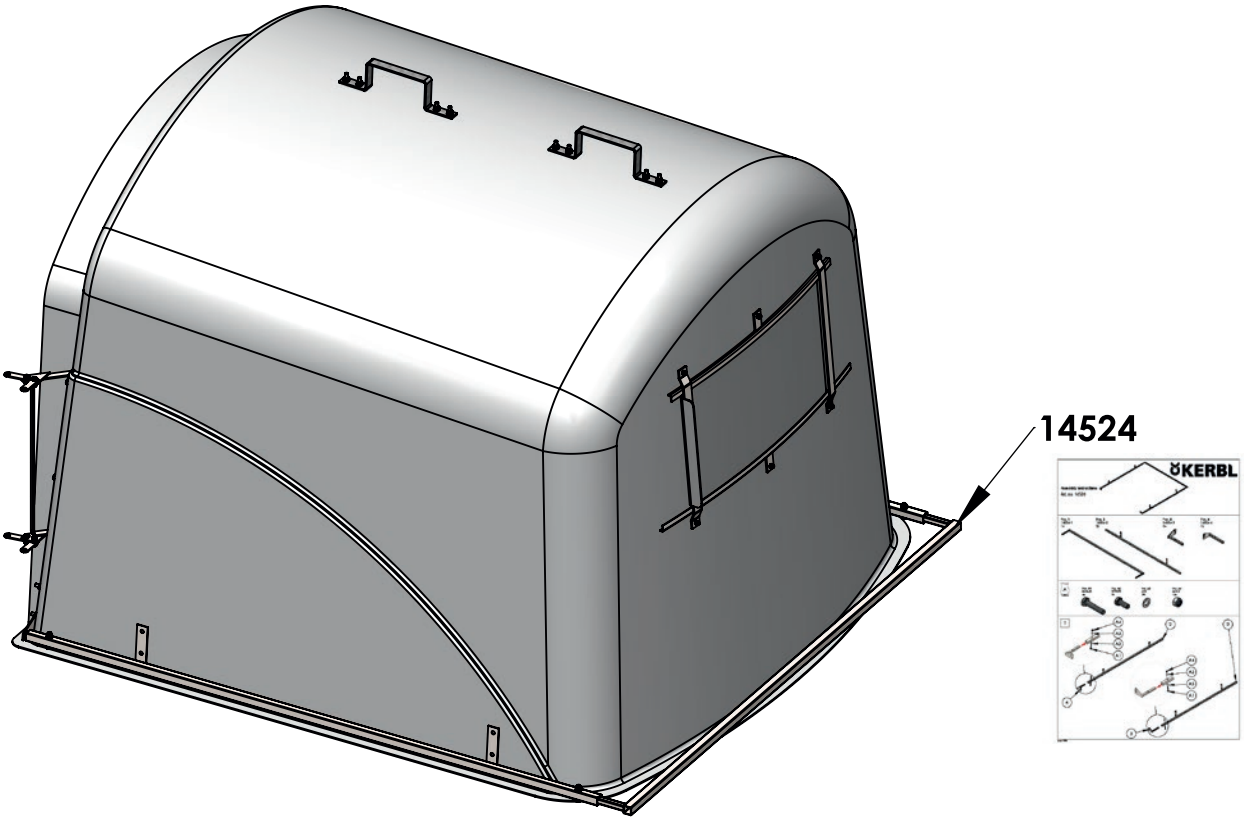


**7**

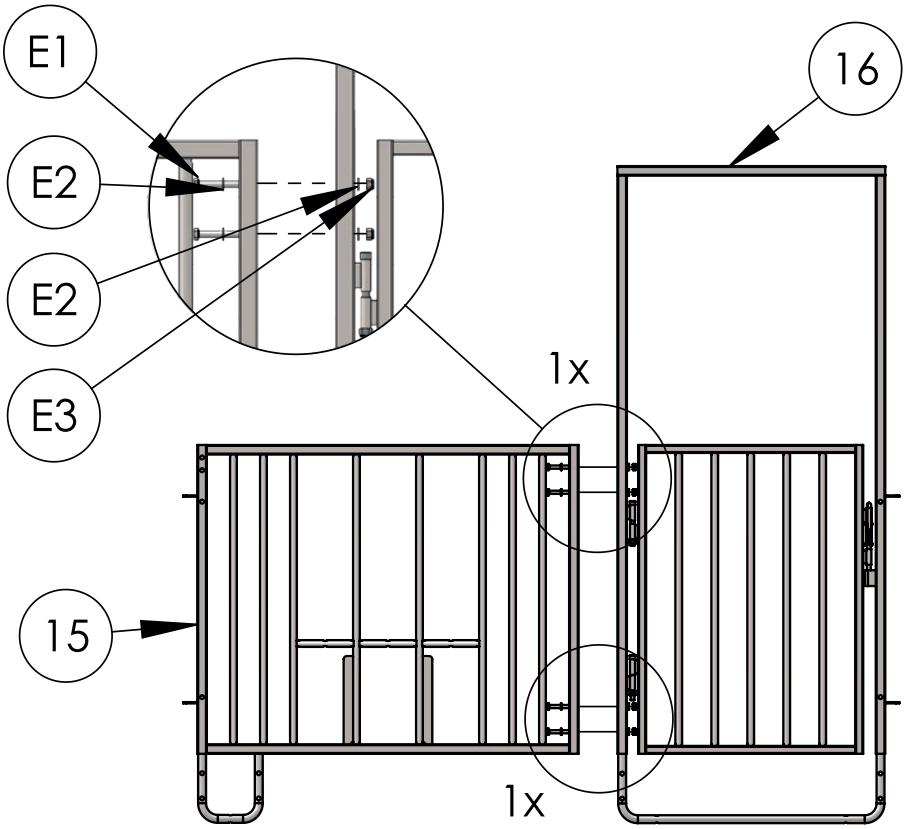

**8**

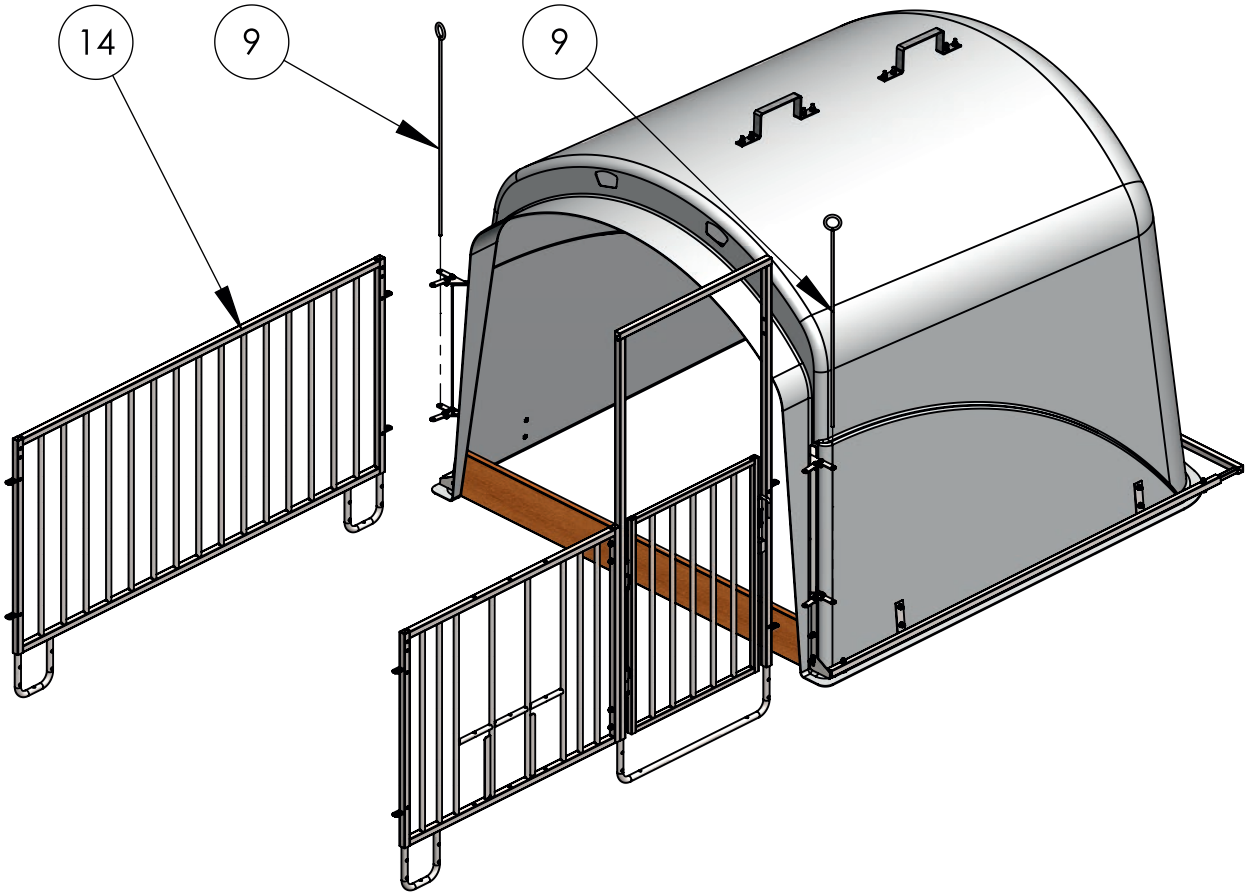


**9**

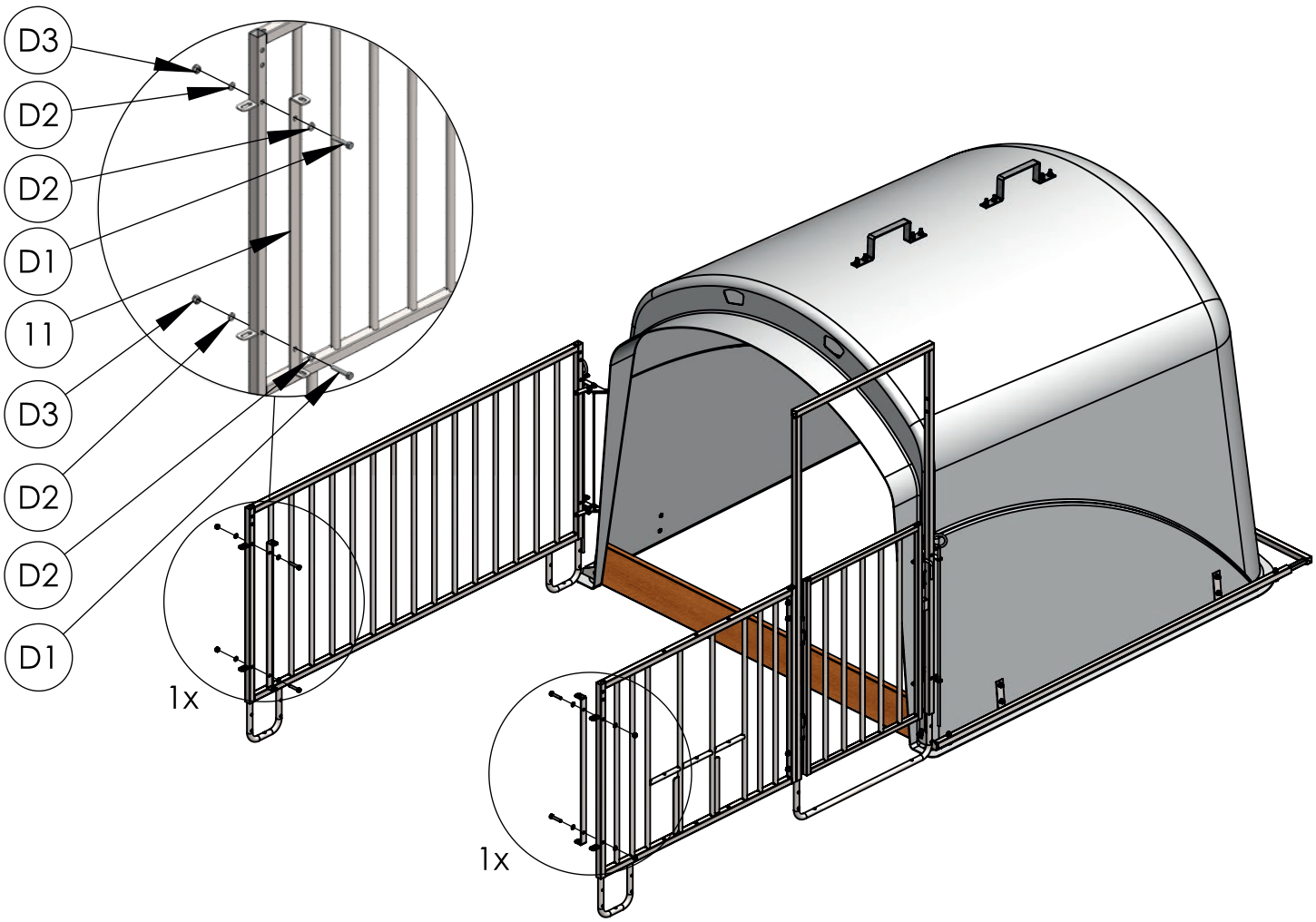

**10**

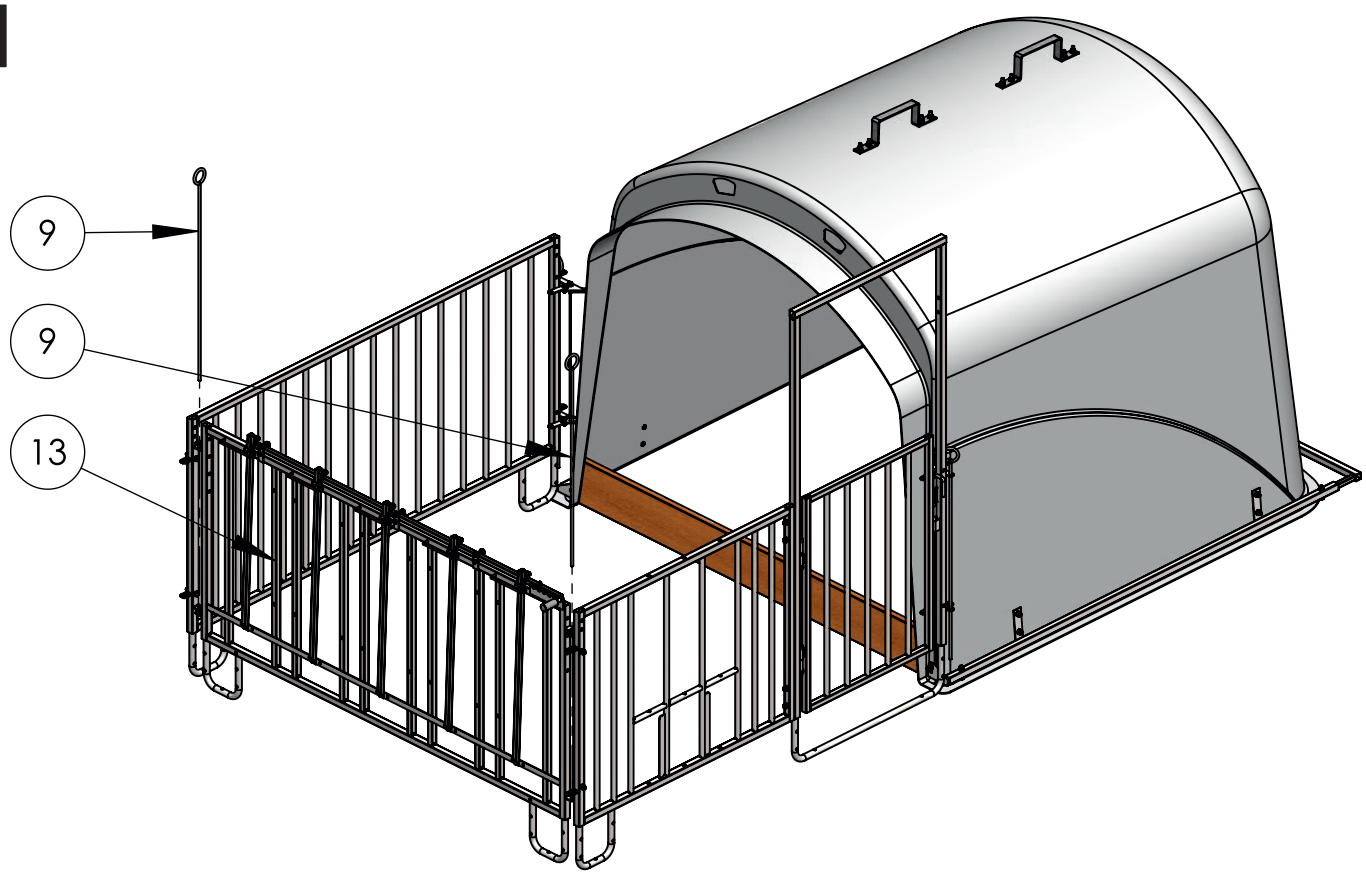


**11**

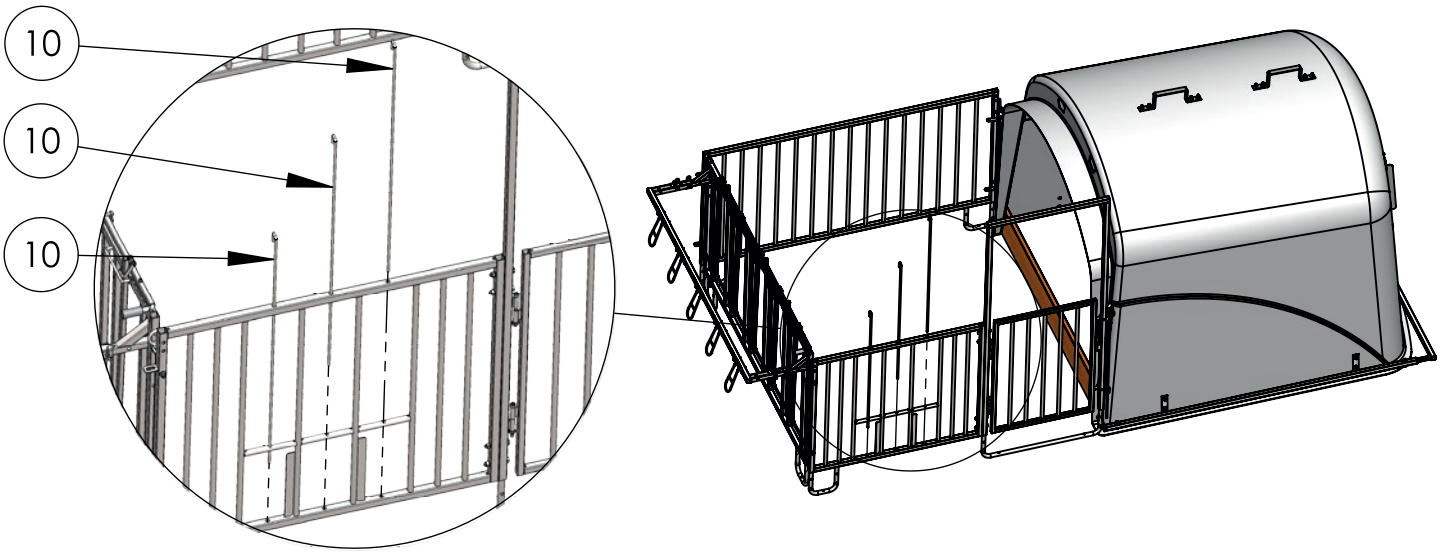

## 12

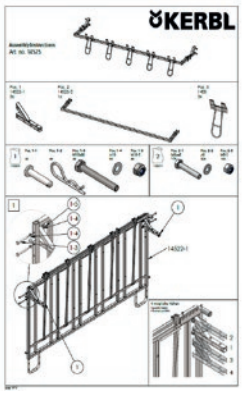


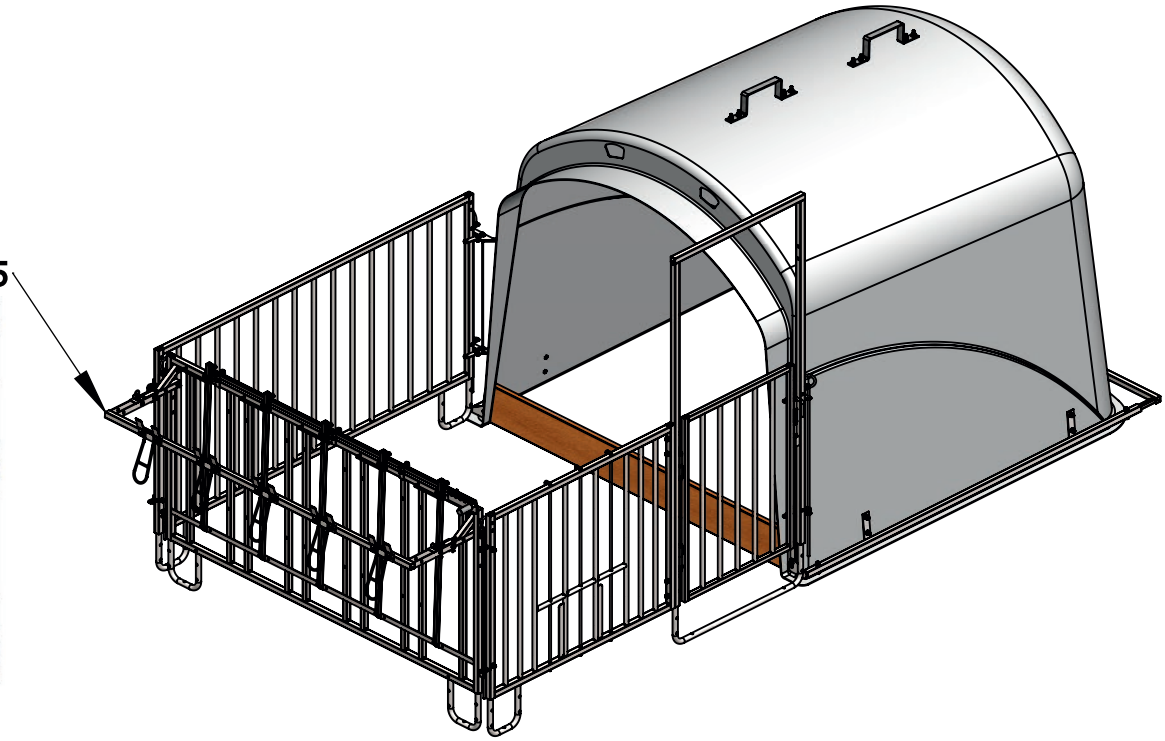


## 13

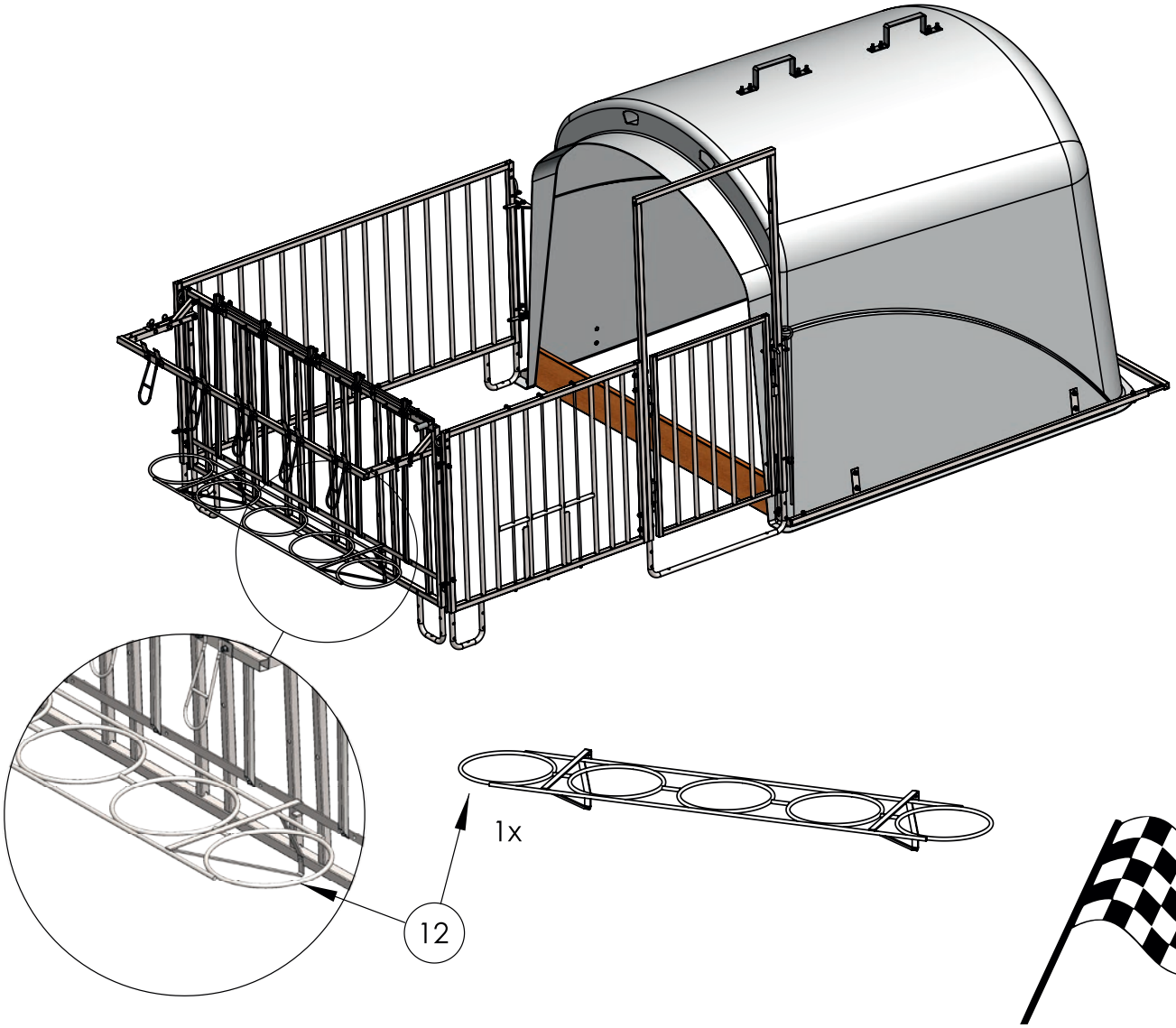

**Danger**
Gefahr
Danger

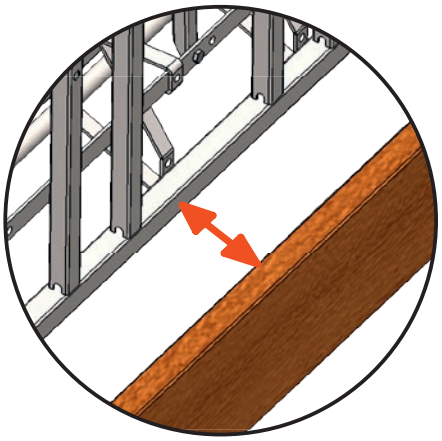

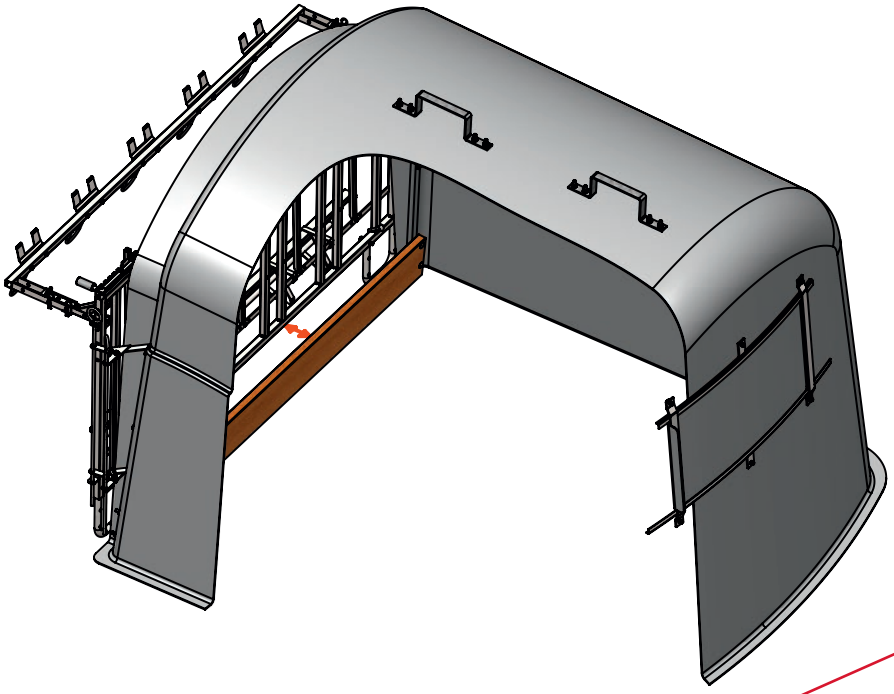

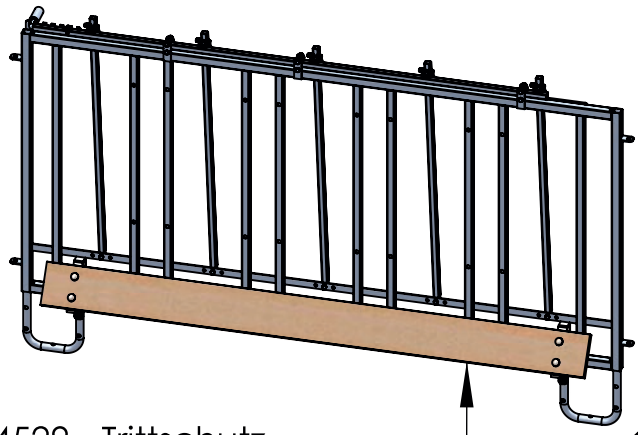

14529 - Trittschutz
Feet protection
Protection des pieds

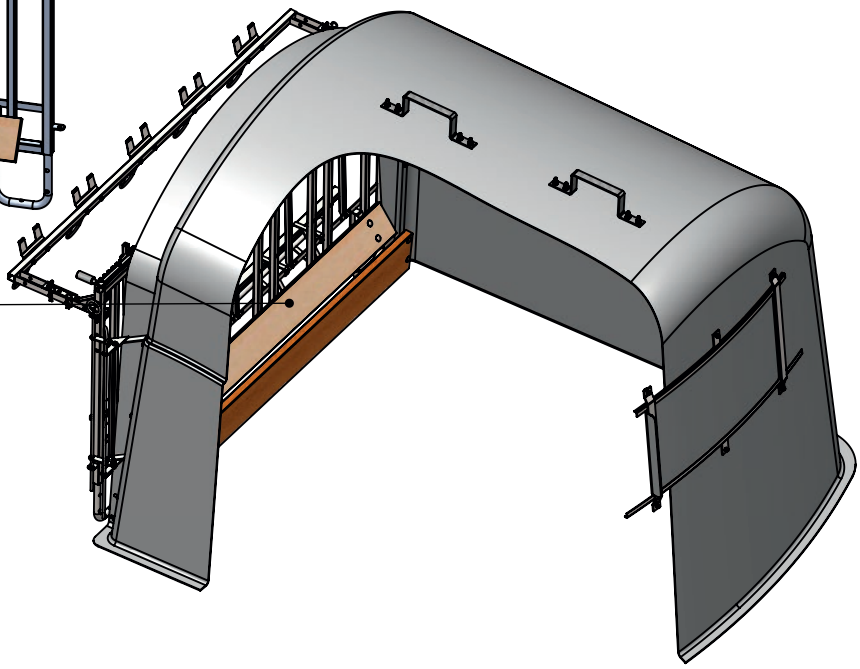

# **Fonction**
# Funktionen
# Functions

**le cornadis et les grilles latérales se positionnent selon les besoins**

Seiten- und Fanggitter können je nach Bedarf angeordnet werden

Side and catch grilles can be arranged as required

**Porte-seau rabattable vers le haut et verrouillable**

Tränkeeimer hochklappbar und verriegelbar

Drinking bucket holder can be fold up and is lockable

**Porte-seau en longueur et en hauteur**

Tränkeeimerhalter in Länge und Höhe verstellbar

Drinking bucket holder, length and height-adjustable

**Largeur des mangeoires réglable**

Fressplatzbreite verstellbar

Adjustable feeding place width

**Blocage individuel des mangeoires possible**

Fressplätze können einzeln versperrt werden

Feeding places can be individually blocked

**Trous prépercés sur les patins pour retenir la paille et pour l'ancrage au sol**

Vorgebohrte Löcher an Kufen für Strohfang und zur Bodenverankerung

Pre-drilled holes on runners for straw catching and floor securing

**le cornadis peut ensuite être raccroché à la niche**

Fanggitter kann an Hütte zurück gehängt werden

Catch grille can be hung back on the house

**Niche et enclos faciles à transporter avec un tracteur**

Leichter Transport der Hütte und Umzäunung mit Traktor

House and fencing easy to transport with a tractor

# Accessoires
# Zubehör
# Accessories

**l'auvent disponible en option protège les veaux des intempéries et du soleil #14466**

Das optionale Vordach bietet Schutz vor Witterung und Sonne #14466

The optional canopy provides protection against weather and sun #14466

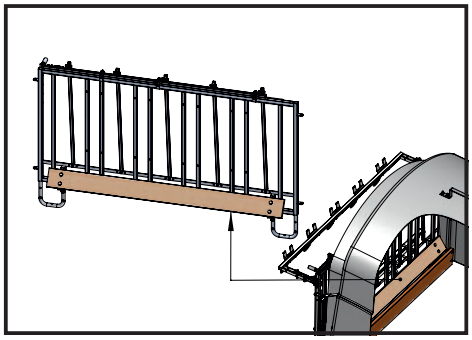

**Kit de protection #14529**

Trittschutzset #14529

Tread Protection Set #14529

**Séparateur pour mangeoires #14528**

Fressplatzabtrennung #14528

Feeding space separation #14528

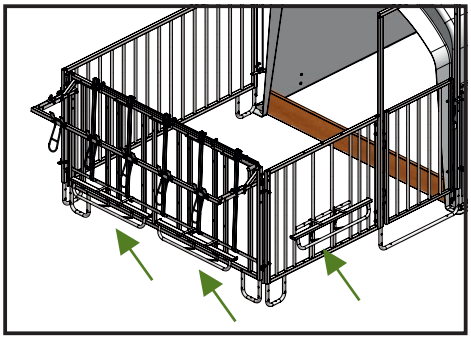

**Porte-mangeoire pour mangeoire longue #14526**

Troghalter für Langfuttertrog #14526

Trough Holder for long feed trough #14526

**Râtelier à foin #14454**

Heuraufe #14454

Hay Rack #14454

**Kerbl France Sarl**
3, rue Henri Rouby
BP 46 - ZI SOULTZ
68501 GUEBWILLER CEDEX
France
Téléphone +33 (0)3 89 62 15 00
Fax +33 (0)3 89 83 04 46
E-Mail info@kerbl-france.com
www.kerbl-france.com

14521=63614521=BA_CalfHouse_Premium_2020-10